Bolero
Ravel

Manuale Utente
User's Manual
Manuel Utilisateur
Benutzerhandbuch
Manual Usuario
Руководство пользователя
取扱説明書

SCHEDA PRODOTTO

Materiali impiegati

TAVOLO
STRUTTURA PORTANTE: costituita da due basamenti a cavalletto autoportanti con tre montanti in legno massello con caratteristico profilo a sezione triangolare.
I basamenti sono disponibili nelle versioni:
- Noce Canaletto,
- Frassino tinto Wengè.

Piastre di ancoraggio e distanziali in acciaio verniciato nero.
Puntali di protezione in materiale plastico.
PIANO: ottenuto da un'unica lastra di marmo con sagoma a botte e bordi rastremati.
I bordi del piano sono rifiniti da uno smusso a profilo variabile, rivolto verso l'alto nei lati corti e verso il basso nei lati lunghi.
Il piano è disponibile nelle varianti
- marmo Calacatta Oro con finitura lucida,
- marmo Calacatta Oro con finitura semilucida,
- marmo Fior di Pesco con finitura lucida,
- marmo Fior di Pesco con finitura semilucida.

Nella finitura lucida viene invece applicata una vernice poliestere trasparente che conferisce al piano maggiore resistenza superficiale evitando l'assorbimento dei liquidi.
Nella versione di marmo con finitura semilucida il piano è trattato superficialmente con una soluzione idrorepellente protettiva che gli dona un aspetto più naturale.
La faccia inferiore del piano di marmo è armata da una rete tecnica che garantisce alla lastra una resistenza alla rottura e all'urto.
SOTTOPIANO: realizzato in multistrato di Betulla verniciato in colore nero testurizzato opaco antigraffio.
Il sottopiano garantisce un ulteriore rinforzo e stabilità al piano in marmo.
NOTA: Peso complessivo del tavolo 221 kg.
(n. 2 basamenti da 15 Kg cadauno, piano marmo peso 191 Kg).

Istruzioni di manutenzione

LEGNO
Per una normale pulizia delle parti in legno, si consiglia di utilizzare un panno umido e morbido, se necessario leggermente imbevuto di una soluzione composta da acqua e sapone neutro.
Asciugare successivamente con un panno morbido ed asciutto.
Per una pulizia più approfondita delle parti in legno, è possibile utilizzare i prodotti specifici normalmente reperibili in commercio tenendo conto delle indicazioni del produttore e facendo molta attenzione a non entrare in contatto con le superfici di materiale differente.
Si consiglia di testare precedentemente il prodotto in una zona non a vista.
Non utilizzare mai alcool o altri solventi.
Non impiegare mai prodotti abrasivi o corrosivi.
Evitare il contatto diretto del legno con fonti di calore, mantenendo il prodotto ad una distanza minima di 20-30 cm.
Evitare la luce diretta del sole.
Avvertenza: per la sua natura e per il trattamento subito, il legno non consente sempre l'eliminazione completa di alcune macchie.
Un lieve cambio di colore, nel tempo, è da considerarsi come naturale evoluzione del materiale.

MARMO
ATTENZIONE: considerata la delicatezza del materiale è importante rimuovere tempestivamente le macchie secondo le indicazioni

sotto descritte, nonostante il marmo venga trattato con prodotti antimacchia non si assicura una protezione totale.
I marmi, per natura, sono porosi, assorbenti e poco resistenti ai graffi, bisogna, quindi, difenderli da accidentali cadute di liquido rimuovendo immediatamente.
In particolar modo questo materiale è molto sensibile alle sostanze acide e alcaline: vino, aceto, succo di limone, succo di frutta, cola, the, caffè, bibite, aloe, olio, ecc. possono opacizzare la superficie della pietra, e fargli perdere la naturale bellezza.
Non esistono prodotti in grado di proteggere il marmo da tali sostanze garantendone una assoluta resistenza.
Sono da evitare per la pulizia del marmo panni con fibre rigide che potrebbero danneggiare le superfici.
Per una normale pulizia delle parti in marmo, rimozione di polvere e sporco secco, si consiglia di utilizzare un panno morbido leggermente inumidito con acqua tiepida e ben strizzato.
Asciugare successivamente con un panno morbido e asciutto.
Per lo sporco grasso e unto si consiglia di trattare le superfici con una spugna bagnata con acqua e detergente neutro, ripassando poi le superfici come descritto in precedenza.
Per una pulizia più approfondita delle parti in marmo, è possibile utilizzare i prodotti specifici normalmente reperibili in commercio tenendo conto delle indicazioni del produttore e facendo molta attenzione a non entrare in contatto con la superficie in pelle.
Sono da evitare prodotti contenenti solventi e/o alcool e panni con fibre rigide che potrebbero danneggiare le superfici.
Nonostante i nostri marmi vengano trattati con prodotti antimacchia non si assicura una protezione totale né durevole.

PARTI METALLICHE E PARTI VERNICIATE
Per una normale pulizia delle parti metalliche e delle parti verniciate, si consiglia di utilizzare un panno umido e morbido, se necessario leggermente imbevuto di una soluzione composta da acqua e sapone neutro.
Asciugare successivamente con un panno morbido ed asciutto.
Per una pulizia più approfondita di queste parti, è possibile utilizzare i prodotti specifici normalmente reperibili in commercio tenendo conto delle indicazioni del produttore e facendo molta attenzione a non entrare in contatto con le superfici di materiale differente.
Prima dell'uso si consiglia di testare il prodotto su una zona non a vista.
Non utilizzare mai alcool o altri solventi.
Non impiegare mai prodotti abrasivi o corrosivi.

PARTI IN MATERIALE PLASTICO
Per una normale pulizia delle parti in materiale plastico, si consiglia di utilizzare un panno umido e morbido.
Asciugare successivamente con un panno morbido ed asciutto.
Non utilizzare mai alcool o altri solventi.
Non impiegare mai prodotti abrasivi o corrosivi.

Varianti del prodotto
Il tavolo Bolero Ravel è disponibile nelle versioni con piano in marmo Calacatta Oro o marmo Fior di Pesco con finitura lucida, marmo Calacatta Oro o marmo Fior di Pesco con finitura semilucida.

Istruzioni d'uso
Il prodotto è stato costruito per essere utilizzato in condizioni d'uso normali, un utilizzo improprio potrebbe causare situazioni di pericolo.
Si consiglia di non appoggiare sul piano oggetti appuntiti, ruvidi

o pesanti che potrebbero danneggiarlo.
Evitare utilizzi impropri e non consoni al prodotto, la sicurezza dello stesso è connessa al suo corretto utilizzo.
Non alterare o modificare in alcun modo il prodotto e i suoi componenti.
Evitare interventi e manutenzioni non contemplate nelle “Istruzioni d’uso” e nelle “Istruzioni di manutenzione”.
Eventuali interventi d’assistenza tecnica o riparazioni devono essere effettuate da personale qualificato.
Maneggiare con cautela.
Prodotto pesante.
Evitare di appoggiare con forza o trascinare il prodotto sul pavimento.
Accertarsi che il prodotto abbia un appoggio stabile al pavimento.
Evitare l’esposizione del prodotto in condizioni ambientali o agenti che potrebbero danneggiarlo, quali: temperature superiori a 45°, elevato grado di umidità, esposizione diretta e continuativa alla luce del sole, esposizione alle intemperie, vicinanza a fonti di calore.
Evitare che i piani rimangano a contatto con l’acqua o con altri liquidi, anche per brevi periodi.
È assolutamente vietato salire con i piedi o sedersi sul piano.
Non caricare sulle estremità dei piani pesi che possano provocare danni o ribaltamenti.

Contenuto della confezione
La confezione contiene il prodotto ed il “Kit Utente”.

Istruzioni di montaggio
Per il montaggio consultare la sezione “Istruzioni di montaggio”.
Rivolgersi a personale specializzato ed effettuare le operazioni di montaggio in almeno 6/8 persone.

Rispetto dell’ambiente
Al termine del suo utilizzo non disperdere il mobile nell’ambiente, ma chiamare l’azienda comunale di smaltimento rifiuti solidi urbani per il suo trasporto in discarica o recupero.

Avvertenze
I materiali impiegati nella fabbricazione dei nostri prodotti ed i trattamenti cui sono sottoposti, sono selezionati con cura per non nuocere alla salute del consumatore.
Il legno è un materiale naturale che può presentare delle diversità cromatiche e di venatura che rendono ogni modello unico e inimitabile e pertanto differente da tutti gli altri.
Le pietre naturali sono materiali che possono presentare delle diversità cromatiche e di venatura.
Queste proprietà rendono ogni modello unico ed inimitabile e pertanto differente da tutti gli altri.
Tali diversità sono da considerarsi una caratteristica peculiare dei suddetti materiali.
Nelle versioni ignifughe i materiali possono essere sostituiti al fine di rispondere alle relative normative.
La presente scheda prodotto ottempera alle disposizioni del Decreto Legislativo 6 Settembre 2005 n. 206 "Codice del consumo" e al Decreto del Ministro dell'industria, del commercio e dell'artigianato 8 Febbraio 1997 n. 101 “Regolamento d’attuazione”.

PRODUCT SHEET

Materials used

TABLE
SUPPORTING STRUCTURE: consists of two self-supporting easel structures with three solid wood legs with distinctive triangular cross-section.
The bases are available in the versions:
- Canaletto Walnut,
- Ash in a Wenge stain.

Mounting plates and spacers in black painted steel.
Plastic protective caps.
TOP: obtained from a single slab of barrel-shaped marble and tapered edges.
The sides of the top are refined with bevelled edges which slant upwards on the short sides and downwards on the long sides.
The top is available in the variants
- Calacatta Gold marble with polished finish,
- Calacatta Gold marble with semi-polished finish,
- Fior di Pesco marble with polished finish,
- Fior di Pesco marble with semi-polished finish.

In the polished finish version a transparent polyester paint is applied to make the top surface more resistant and ensure it does not absorb liquids.
In the semi-polished marble version the top surface is treated with a protective water-repellent solution that gives it a more natural appearance.
The underside of the marble top is strengthened with a technical mesh to ensure that the slab is resistant to breakage and impact.
SUPPORTING PANEL: made from birch plywood with a scratch-proof texturised matt black finish.
The supporting panel strengthens and provides additional support for the marble top.
N.B.: Overall table weight 221 kg.
(no. 2 bases of 15 kg each, marble top weighing 191 kg).

Maintenance Instructions

WOOD
For the regular cleaning of wooden parts a soft, damp cloth is recommended, which may be slightly dampened with a solution of water and neutral soap if needed.
Then dry the surface with a soft, dry cloth.
For a deeper cleaning of wooden parts specific products normally found in stores may be used, paying special attention to the manufacturer's instructions and taking care to avoid contact with different materials.
Initially testing the product in an area out of sight is recommended.
Never use alcohol or other solvents.
Never use abrasive or corrosive products.
Do not allow the wood to come into direct contact with heat sources and keep the product at a distance of at least 20-30 cm.
Avoid direct sunlight.
Warning: due to its nature and processing, certain stains cannot be completely removed from wood.
A slight change in colour over time is considered a natural evolution of the material.

MARBLE
N.B.: given the delicacy of the material it is important to quickly remove any stains according to the instructions below.
However, the complete protection of the marble cannot be guaranteed even if it is treated with stain-proof products.

Marble is naturally porous and absorbent and prone to scratches, and so it is necessary to protect it from accidental liquid spills by cleaning it immediately.
More specifically, this material is highly sensitive to acidic and alkaline substances; wine, vinegar, lemon juice, fruit juice, cola, tea, coffee, soft drinks, aloe, oil etc. can dull the surface of the stone and diminish its natural beauty.
No product is able to protect the marble from these substances guaranteeing its complete resistance.
Do not clean the marble with rigid fibre cloths as these could damage the surface.
Use a soft cloth, slightly dampened with warm water and well wrung out, for the regular cleaning of marble parts and the removal of dust and dry dirt.
Then dry with a soft, dry cloth.
For greasy and oily dirt treat the surfaces with a cloth that has been steeped in water and neutral detergent, wiping them as described previously.
To clean marble parts more thoroughly it is possible to use specific products widely available on the market paying special attention to the manufacturer's instructions and taking great care to avoid contact with the leather surface.
Do not use solvent- or alcohol-based products or rigid fibre cloths as these could damage the surfaces.
Although our marbles are treated with stain-proof products these do not guarantee their total or permanent protection.

METAL AND LACQUERED PARTS
For the regular cleaning of metal and lacquered parts a soft, damp cloth is recommended, which may be slightly dampened with a solution of water and neutral soap if needed.
Then dry the surface with a soft, dry cloth.
To clean these parts more thoroughly, specific products normally found in stores may be used, paying special attention to the manufacturer's instructions and taking care to avoid contact with different materials.
Initially testing the product in an area out of sight is recommended.
Never use alcohol or other solvents.
Never use abrasive or corrosive products.

PLASTIC PARTS
For the regular cleaning of plastic parts a soft, damp cloth is recommended.
Then dry the surface with a soft, dry cloth.
Never use alcohol or other solvents.
Never use abrasive or corrosive products.

Product variants
The Bolero Ravel table is available in the versions with top in Calacatta Gold marble or Fior di Pesco marble with polished finish, Calacatta Gold marble or Fior di Pesco marble with semi-polished finish.

Instructions for use
The product has been built for normal conditions of use.
Improper use may be dangerous.
Sharp, rough or heavy objects should not be placed on surfaces as they could cause damage.
Avoid improper use that is not suitable for the product, since safety is related to its correct use.
Do not alter or modify the product or its components in any way.

Do not perform operations or maintenance procedures not listed in the "Directions for Use" and "Maintenance Instructions".
Any technical assistance activities or repairs must be performed by qualified personnel.
Handle with care.
Heavy product.
Do not position the product with force or drag it on the floor.
Make sure that the product is placed in a stable position on the floor.
Avoid exposing the product to potentially damaging environmental conditions or agents, such as: temperatures higher than 45°, high humidity, direct and continuous exposure to sunlight, exposure to the elements and proximity to heat sources.
Prevent the surfaces from remaining in contact with water or other liquids, even for a short amount of time.
Never stand or sit on the top.
Do not load weights on the ends of the surface as these could damage or overturn the table.

Contents of the package
The package contains the product and the "User's Kit".

Assembly instructions
To assemble the product follow the "Assembly instructions".
Consult specialists and carry out the assembly procedure with the assistance of at least 6-8 other persons.

Respect of the environment
Dispose of this item of furniture in accordance with current regulations on waste disposal.

Notice
The materials used in manufacturing and processing our products are carefully selected so as not to harm the health of the consumer.
Wood is a natural material that may have different colours and grains which make every model unique and inimitable, and therefore different from all the others.
Natural stones are materials that may exhibit colour and grain fluctuations.
These properties make every model unique and inimitable, and therefore unlike any other.
These differences are to be regarded as unique characteristics of these materials.
In the fire resistant versions, materials can be substituted so as to comply with the relative regulations.
This product sheet complies with the provisions of Legislative Decree no. 206 "Consumer code" dated 6 September 2005 and Ministry of Industry, Commerce and Small Business Decree no. 101 "Implementation regulations" dated 8 February 1997.

FICHE DE PRODUIT

Matériaux utilisés

TABLE

STRUCTURE PORTANTE : constituée de deux piétements en chevalet autoportants, avec trois montants en bois massif ayant un profil caractéristique à section triangulaire.

Les piétements sont disponibles dans les versions:

- Noyer Canaletto,
- Frêne teinté Wengé.

Plaques d'ancrage et entretoises en acier peint en noir.

Embouts de protection en matière plastique.

PLATEAU : obtenu avec une seule plaque de marbre, aux bords fuselés.

Les bords du plateau sont émoussés avec un profil variable, tourné vers le haut sur les côtés courts et vers le bas sur les côtés longs.

Le plateau est disponible dans les variantes :

- marbre Calacatta Or avec finition brillante,
- marbre Calacatta Or avec finition semi-brillante,
- marbre Fleur de Pêcher avec finition brillante,
- marbre Fleur de Pêcher avec finition semi-brillante.

En revanche, dans le cas de la finition brillante, on applique un vernis polyester transparent qui rend la surface du plateau plus résistante et empêche toute absorption de liquides.

Dans la version en marbre avec finition semi-brillante, le plateau est traité en surface avec une solution hydrofuge de protection qui lui donne un aspect plus naturel.

La surface inférieure du plateau en marbre est armée d'une résille technique qui protège la plaque de la casse et des chocs.

DESSOUS DE PLATEAU : en multiplis de bouleau peint en noir mat texturé anti-rayures.

Le dessous de plateau garantit pour le plateau en marbre un renfort et une stabilité supplémentaires.

REMARQUE : Poids total de la table: 221 kg.

(2 piétements de 15 kg chacun, plateau en marbre poids 191 kg).

Instructions d'entretien

BOIS

Pour nettoyer normalement les parties en bois, nous vous conseillons d'utiliser un chiffon doux et humide, imbibé au besoin d'une solution composée d'eau et de savon neutre.

Puis essuyez avec un chiffon doux et sec.

Pour nettoyer plus en profondeur les parties en bois, on peut utiliser des produits spécifiques couramment en vente dans le commerce, en tenant compte des indications du fabricant, et en faisant très attention à éviter tout contact du produit avec les surfaces d'un matériau différent.

Il est conseillé de tester le produit au préalable sur une zone non en vue.

N'utilisez jamais d'alcool ni d'autres solvants.

Ne jamais employer de produits abrasifs ou corrosifs.

Éviter le contact direct du bois avec des sources de chaleur en maintenant le produit à une distance de 20 à 30 cm.

Éviter la lumière solaire directe.

Avertissement: de par sa nature et le traitement qu'il a subi, le bois ne permet pas toujours d'éliminer complètement certaines taches.

Un léger changement de couleur au cours du temps doit être réputé comme une évolution naturelle du matériau.

MARBRE

ATTENTION : compte tenu de la fragilité de ce matériau, il est important d'enlever tout de suite les taches, en suivant les

instructions ci-dessous ;
même si le marbre est traité avec des produits détachants, cela ne garantit pas une protection totale.
Les marbres, de par leur nature, sont poreux, absorbants et peu résistants aux rayures, il est donc nécessaire de les protéger contre toute tache de liquide accidentelle en l'enlevant immédiatement.
En particulier, ce matériau est très sensible aux substances acides et alcalines : vin, vinaigre, jus de citron, jus de fruits, Coca-Cola, thé, café, boissons gazeuses, aloès, huile, etc., qui peuvent ternir la surface de la pierre, et lui faire perdre sa beauté naturelle.
Il n'existe aucun produit qui puisse protéger le marbre contre ces substances et garantir une résistance absolue.
Lors du nettoyage du marbre, ne pas utiliser de chiffons avec des fibres dures qui pourraient endommager les surfaces.
Pour le nettoyage normal des parties en marbre, l'élimination de la poussière et des saletés sèches, nous conseillons d'utiliser un chiffon doux légèrement humidifié d'eau tiède et bien essoré.
Ensuite essuyer avec un chiffon doux et sec.
Pour les saletés grasses et huileuses, nous vous conseillons de traiter les surfaces avec une éponge mouillée d'eau et un détergent neutre, et de repasser ensuite sur les surfaces comme décrit précédemment.
Pour nettoyer les parties en marbre plus en profondeur, on peut utiliser des produits spécifiques en vente courante dans le commerce, en tenant compte des indications du fabricant, et en faisant très attention à éviter tout contact avec la surface en cuir.
Il faut éviter les produits contenant des solvants et/ou de l'alcool et les chiffons avec des fibres dures, qui pourraient endommager les surfaces.
Bien que nos marbres soient traités avec des produits résistants aux taches, il n'y a aucune garantie de protection totale ni durable.

PARTIES MÉTALLIQUES ET PARTIES PEINTES
Pour nettoyer normalement les parties métalliques et les parties peintes, nous vous conseillons d'utiliser un chiffon doux et humide, imbibé au besoin d'une solution composée d'eau et de savon neutre.
Puis essuyez avec un chiffon doux et sec.
Pour nettoyer plus en profondeur ces parties, on peut utiliser des produits spécifiques couramment en vente dans le commerce, en tenant compte des indications du fabricant, et en faisant très attention à éviter tout contact du produit avec les surfaces d'un matériau différent.
Il est conseillé de tester le produit, avant l'usage, sur une zone non visible.
Ne jamais utiliser d'alcool ni d'autres solvants.
Ne jamais employer de produits abrasifs ou corrosifs.

PARTIES EN MATIÈRE PLASTIQUE
Pour nettoyer normalement les parties en matière plastique, nous vous conseillons d'utiliser un chiffon doux et humide.
Puis essuyez avec un chiffon doux et sec.
N'utilisez jamais d'alcool ni d'autres solvants.
Ne jamais employer de produits abrasifs ou corrosifs.

Variantes du produit
La table Bolero Ravel est disponible dans les versions avec plateau en marbre Calacatta Or ou marbre Fleur de Pêcher avec finition brillante, marbre Calacatta Or ou marbre Fleur de Pêcher avec finition semi-brillante.

Mode d'emploi
Ce produit a été construit pour être utilisé dans des conditions

d'emploi normales.
Une utilisation impropre pourrait provoquer des situations de danger.
Nous vous conseillons de ne poser sur le plateau aucun objet pointu, rugueux ou lourd, susceptible de l'endommager.
Éviter tout usage impropre et non conforme au produit; sa sécurité est liée à son emploi correct.
Ne jamais altérer ni modifier, en aucune façon, le produit ni ses composants.
Eviter toute intervention et opération d'entretien non prévues dans le «Mode d'emploi» et dans le «Manuel d'entretien».
Les éventuelles interventions d'assistance technique ou de réparations doivent être effectuées par du personnel qualifié.
Manipuler avec précaution.
Produit lourd.
Eviter de poser avec force ou de traîner le produit sur le sol.
Vérifier que le produit repose de façon stable sur le sol.
Éviter d'exposer le produit à des conditions environnementales ou à des agents qui pourraient l'endommager, comme: températures de plus de 45°C, degré d'humidité trop élevé, exposition directe et continue à la lumière du soleil, exposition aux intempéries, proximité de sources de chaleur.
Éviter que les plateaux ne restent en contact avec de l'eau ou avec d'autres liquides, même pour de courtes périodes.
Il est absolument interdit de monter debout sur le plateau, ou de s'y asseoir.
Ne pas poser, sur les extrémités des plateaux, des poids qui pourraient provoquer des dommages ou des retournements.

Contenu de l'emballage

L'emballage contient l'article et le «Kit Utilisateur».

Instructions de montage

Pour le montage, veuillez consulter la section «Instructions de montage».
S'adresser à du personnel spécialisé, et faire le montage avec au minimum 6/8 personnes.

Respect de l'environnement

Ne pas se débarrasser du meuble en l'abandonnant dans la nature, mais respecter les règlements en vigueur sur l'élimination des déchets.

Avis

Les matériaux employés pour la fabrication de nos produits, et les traitements auxquels ils sont soumis, sont choisis avec grand soin pour éviter de nuire à la santé du consommateur.
Le bois est un matériau naturel, qui peut présenter des différences de couleurs et de veinures, qui font de chaque modèle une pièce unique et inimitable, par conséquent différente de toutes les autres.
Les pierres naturelles sont des matériaux qui peuvent présenter des différences de couleurs et de veinures.
Ces propriétés font de chaque exemplaire un modèle unique et inimitable, et donc différent de tous les autres.
Ces différences doivent être considérées comme une caractéristique particulière des susdits matériaux.
Dans les versions ignifuges, les matériaux peuvent être remplacés par d'autres, afin de satisfaire aux réglementations correspondantes.
La fiche de produit présente est conforme aux dispositions du Décret Législatif italien du 6 Septembre 2005 n° 206 «Code de la consommation», et au Décret du Ministre italien de l'industrie, du commerce et de l'artisanat du 8 Février 1997 n° 101 «Règlement d'application».

PRODUKTBESCHREIBUNG

Verwendete Materialien

TISCH
TRAGESTRUKTUR: bestehend aus zwei selbsttragenden Gestellen mit Ständer und drei Beinen aus Massivholz mit dem charakteristischen dreieckigen Querschnitt.
Die Gestelle sind in folgenden Versionen verfügbar:
- „Canaletto" Nuss,
- Wengèfarben gebeizte Esche.

Verankerungsplatten und Abstandstücke aus schwarz lackiertem Stahl.
Schutzkappen aus Kunststoffmaterial.
TISCHPLATTE: wird aus einer einzigen Marmorplatte gehauen, mit Fassform und verjüngten Kanten.
Die Tischplattenränder weisen eine Abschrägung mit variablem Profil auf, das an den kurzen Seiten nach oben und an den langen Seiten nach unten gerichtet ist.
Die Tischplatte ist in folgenden Varianten erhältlich:
- Calacatta Oro marmor mit Glanzfinish,
- Calacatta Oro marmor mit Mattglanzfinish,
- Fior di Pesco marmor mit Glanzfinish,
- Fior di Pesco marmor mit Mattglanzfinish.

Beim Glanzfinish wird ein transparenter Polyesterlack aufgetragen, der der Tischplatte einen höheren Oberflächenwiderstand verleiht und das Eindringen von Flüssigkeiten verhindert.
Bei der Marmorversion mit Mattglanzfinish wird die Tischplatte auf der Oberfläche mit einer wasserabweisenden schützenden Lösung behandelt, die ihr ein natürlicheres Aussehen verleiht.
Die untere Oberfläche der Marmorplatte ist mit einem technischen Netz verstärkt, wodurch die Platte widerstandsfähiger gegenüber Bruch und Stößen wird.
UNTERBAU: aus Multischicht-Birkenholz, das mit einem texturierten mattschwarzen Kratzschutzanstrich versehen ist.
Der Unterbau garantiert der Marmorplatte weitere Verstärkung und Stabilität.
HINWEIS: Gesamtgewicht des Tisches: 221 kg.
(2 Sockel zu jeweils 15 kg, die Marmorplatte wiegt 191 kg).

Pflegeanleitung

HOLZ
Für eine normale Reinigung der Holzteile wird die Verwendung eines feuchten, weichen Tuches angeraten, das nötigenfalls auch mit einer Lösung aus Wasser und neutraler Seife getränkt sein kann.
Danach mit einem trockenen weichen Tuch abtrocknen.
Für eine tiefergehende Reinigung der Holzteile können normal im Handel erhältliche spezifische Produkte verwendet werden, wobei die Angaben des Herstellers zu berücksichtigen sind, und sehr darauf geachtet werden muss, dass diese nicht mit Flächen aus anderem Material in Berührung kommen.
Es wird angeraten, das Produkt zuerst an einer nicht sichtbaren Stelle auszuprobieren.
Benutzen Sie nie Alkohol oder andere Lösungsmittel.
Niemals Scheuermittel oder ätzende Stoffe verwenden.
Den direkten Kontakt des Holzes mit Wärmequellen vermeiden und das Produkt in einer Entfernung von mindestens 20-30 cm halten.
Direkte Sonneneinwirkung vermeiden.
Hinweis: Das Holz gestattet von Natur aus auch bei sofortiger Behandlung nicht immer das vollständige Entfernen von Flecken.
Eine leichte Farbänderung über die Zeit ist als natürliche Entwicklung

des Materials zu betrachten.

MARMOR
ACHTUNG: Da es sich um ein überaus empfindliches Material handelt, ist es wichtig, Flecken gemäß den untenstehenden Angaben sofort zu entfernen; der Marmor wird zwar mit Fleckenschutzmitteln behandelt, vollkommener Schutz kann jedoch nicht gewährleistet werden.
Aufgrund seiner Natur ist Marmor porös, absorbierend und nicht besonders kratzfest; daher muss Marmor vor verschütteten Flüssigkeiten geschützt werden, indem diese sofort entfernt werden.
Dieses Material ist gegenüber sauren und alkalischen Substanzen besonders empfindlich: Wein, Essig, Zitronensaft, Fruchtsaft, Cola, Tee, Kaffee, Softdrinks, Aloe, Öl usw. können dazu führen, dass die Oberfläche des Steins matt wird und er seine natürliche Schönheit einbüßt.
Es gibt keine Produkte, die in der Lage sind, den Marmor vor diesen Substanzen zu schützen und absolute Festigkeit diesen gegenüber zu garantieren.
Die Reinigung des Marmors mit rauen Fasern, die die Oberflächen beschädigen können, ist zu vermeiden.
Für die normale Reinigung der Marmorteile, die Entfernung von Staub und trockenem Schmutz wird empfohlen, ein weiches Tuch zu verwenden, das vorher mit lauwarmem Wasser befeuchtet und gut ausgedrückt wurde.
Danach mit einem weichen, trockenen Tuch trocknen.
Bei fettem, öligem Schmutz wird empfohlen, die Oberflächen mit einem Schwamm zu reinigen, der mit Wasser und einem Neutralreiniger befeuchtet wurde; danach die Oberflächen gemäß den obigen Angaben trocknen.
Zur gründlicheren Reinigung der Marmorteile können handelsübliche spezifische Produkte verwendet werden.
Dabei die Angaben des Herstellers beachten und aufpassen, dass diese nicht mit den Oberflächen aus Leder in Berührung kommen.
Zu vermeiden sind Produkte, die Lösungsmittel und/oder Alkohol enthalten, sowie Tücher mit rauen Fasern, die die Oberflächen beschädigen könnten.
Unser Marmor wird zwar mit Fleckenschutzmitteln behandelt, es kann jedoch weder vollkommener noch dauerhafter Schutz gewährleistet werden.

METALLENE TEILE UND LACKIERTE TEILE
Zur normalen Reinigung der metallenen Teile und der lackierten Teile empfehlen wir, ein feuchtes, weiches Tuch zu verwenden und dieses, falls notwendig, mit einer Lösung aus Wasser und neutraler Seife zu tränken.Anschließend mit einem trockenen, weichen Tuch trocknen.
Für eine gründlichere Reinigung dieser Teile kann man spezielle Produkte verwenden, die normalerweise im Handel erhältlich sind, wenn man die Angaben des Herstellers beachtet und aufpasst, dass man nicht mit Oberflächen aus anderem Material in Kontakt kommt.
Vor dem Gebrauch sollte man das Produkt an einer nicht sichtbaren Stelle ausprobieren.
Niemals Alkohol oder andere Lösungsmittel verwenden.
Niemals Scheuermittel oder ätzende Stoffe verwenden.

KUNSTSTOFFTEILE
Für die normale Reinigung der Kunststoffteile wird die Verwendung eines feuchten, weichen Tuches angeraten.
Danach mit einem trockenen weichen Tuch abtrocknen.

Benutzen Sie nie Alkohol oder andere Lösungsmittel.
Niemals Scheuermittel oder ätzende Stoffe verwenden.

Produktvarianten

Der Tisch Bolero Ravel ist in den Versionen mit Tischplatte aus Calacatta Oro marmor oder Fior di Pesco marmor mit Glanzfinish bzw.
Calacatta Oro marmor oder Fior di Pesco marmor mit Mattglanzfinish erhältlich.

Gebrauchsanleitung

Das Produkt wurde für die Verwendung unter normalen Nutzungs bedingungen gebaut.
Eine unsachgemäße Benutzung könnte Gefahrensituationen verursachen.
Es wird empfohlen, auf die Fläche keine spitzen, rauen, oder schweren Gegenstände zu legen, welche sie beschädigen könnten.
Unsachgemäße und nicht dem Produkt entsprechende Verwendungen sind zu vermeiden, die Sicherheit des Produktes ist mit seiner korrekten Verwendung verbunden.
Das Produkt und seine Bestandteile dürfen in keiner Weise geändert oder modifiziert werden.
Eingriffe und Wartungen, die nicht in der „Gebrauchsanleitung“ und in den „Pflegeanleitungen“ behandelt sind, müssen vermieden werden.
Eventuelle technische Kundendienst- bzw.
Reparaturarbeiten müssen von qualifiziertem Personal durchgeführt werden.
Vorsichtig handhaben.
Das Produkt ist schwer.
Vermeiden Sie, sich mit Kraftanwendung aufzustützen und schleifen Sie das Produkt nicht über den Boden.
Vergewissern Sie sich, dass das Produkt stabil auf dem Boden steht.
Vermeiden Sie, das Produkt der Witterung auszusetzen oder Bedingungen, die es beschädigen könnten, wie etwa: Temperaturen über 45°, hohe relative Luftfeuchtigkeit, direkte und dauernde Einstrahlung von Sonnenlicht, Witterungseinflüsse, Nähe zu Wärmequellen.
Vermeiden Sie, dass die Flächen selbst für kurze Zeit in Berührung mit Wasser oder anderen Flüssigkeiten bleiben.
Es ist absolut verboten, mit den Füßen auf die Tischplatte zu steigen, oder sich auf sie zu setzen.
Legen Sie auf die Enden der Flächen keine Gewichte, die Schäden oder ein Umkippen verursachen könnten.

Inhalt der Verpackung

Die Verpackung enthält das Produkt und das „Benutzerset“.

Montageanleitung

Für die Montage siehe Abschnitt “Montageanleitung”.
Für die Montagearbeiten sind mindestens 6-8 Personen erforderlich; wenden Sie sich für die Montage an Fachpersonal.

Rücksicht auf die Umwelt

Das Möbelstück nicht in der Umwelt entsorgen, sondern die geltenden Bestimmungen zur Abfallentsorgung beachten.

Anweisung

Die Materialien, die bei der Fertigung unserer Produkte verwendet werden, sowie die Behandlungen, der sie unterzogen werden, wurden sorgfältig ausgewählt, damit sie der Gesundheit der

Verbraucher keinen Schaden zufügen.
Holz ist ein natürliches Material, das Farb- und Maserungsunterschiede aufweisen kann, die jedes Modell einzigartig und unnachahmlich machen, das sich dadurch von allen anderen unterscheidet.
Naturstein ist ein Material, das Unterschiede in der Farbe und in der Maserung aufweisen kann.
Diese Eigenschaften machen jedes Modell zu einem unnachahmlichen Unikat, das sich von allen anderen unterscheidet.
Diese Unterschiede sind als besonderes Merkmal der genannten Materialien zu betrachten.
Bei den feuerfesten Ausführungen können die Materialien ausgetauscht werden, um den einschlägigen Vorschriften gerecht zu werden.
Das vorliegende Produktdatenblatt entspricht den Bestimmungen der Gesetzesverordnung Nr. 206 vom 6. September 2005 „Konsum-Kodex“ und dem Dekret des Ministeriums für Gewerbe, Handel und Handwerk Nr. 101 vom 8. Februar 1997 „Ausführungsregelung“.

FICHA PRODUCTO

Materiales empleados

MESA

ESTRUCTURA PORTANTE: constituida por dos basamentos tipo caballete autoportantes con tres montantes de madera maciza con un característico perfil de sección triangular.
Los basamentos se encuentran disponibles en las versiones:
- Nogal Canaletto,
- Fresno teñido color Wengué.

Placas de anclaje y riostras de acero pintado de negro.
Punteras de protección de material plástico.
TABLERO: se obtiene de una única placa de mármol con silueta en forma de tonel y bordes decrecientes.
Los bordes del tablero presentan acabado romo de perfil variable, vuelto hacia arriba en los lados cortos y hacia abajo en los lados largos.
El tablero se encuentra disponible en las siguientes variantes:
- mármol Calacatta Oro con acabado brillante,
- mármol Calacatta Oro con acabado semibrillante,
- mármol Fior di Pesco con acabado brillante,
- mármol Fior di Pesco con acabado semibrillante.

En el acabado brillante se aplica un barniz de poliéster transparente que le da a la superficie del tablero una mayor resistencia evitando la absorción de líquidos.
En la versión de mármol con acabado semibrillante, la superficie del tablero se trata con una solución protectora y repelente al agua que le otorga un aspecto muy natural.
La cara inferior del tablero de mármol está estructurada mediante una red técnica que garantiza a la placa resistencia frente a rotura e impacto.
TABLERO INFERIOR: realizado en multicapa de Abedul pintado en color negro texturizado mate antiarañazos.
El tablero inferior garantiza, al tablero de mármol, un refuerzo adicional y mayor estabilidad.
NOTA: El peso total de la mesa es 221 kg.
(2 basamentos de 15 kg cada uno y tablero de mármol de 191 kg de peso).

Instrucciones de mantenimiento

MADERA

Para limpiar normalmente las partes de madera, se recomienda utilizar un paño húmedo y suave, si es necesario, ligeramente mojado con una solución compuesta por agua y jabón neutro.
Después secar con un paño suave y seco.
Para una limpieza más profunda de las partes de madera se pueden utilizar los productos específicos disponibles normalmente en las tiendas, teniendo siempre en cuenta las indicaciones del fabricante y prestando la máxima atención a que no entren en contacto con superficies de diverso material.
Se recomienda probar previamente el producto en una zona que no esté a la vista.
No utilizar nunca alcohol u otros disolventes.
No emplear nunca productos abrasivos o corrosivos.
Mantener el producto a una distancia mínima de 20 a 30 cm de estas.
Evitar tanto la luz directa del sol como el contacto directo de la madera con fuentes de calor.
Advertencia: por la propia naturaleza de la madera y el tratamiento al que se ha sometido, es posible que algunas manchas no se puedan eliminar completamente.
Un leve cambio de color, con el paso del tiempo, se debe considerar

una evolución natural del material.

MÁRMOL
ATENCIÓN: considerada la delicadeza del material, es importante limpiar a tiempo las manchas siguiendo las indicaciones descritas a continuación; a pesar de que el mármol está tratado con productos antimanchas, esto no garantiza protección total.
El mármol, por su naturaleza, es poroso, absorbente y no resiste bien a los arañazos, por lo tanto, es necesario protegerlo frente a caídas accidentales de líquido limpiándolo inmediatamente. En particular, este material es muy sensible a sustancias ácidas y alcalinas: vino, vinagre, zumo de limón, zumo de fruta, cola, té, café, refrescos, aloe, aceite, etc., pueden hacer que la superficie de la piedra quede mate y, por lo tanto, pierda parte de su belleza natural.
No existen productos capaces de proteger el mármol frente a dichas sustancias garantizando una perfecta conservación del mismo.
Se deben evitar, para la limpieza del mármol, los paños con fibras duras, las cuales podrían dañar las superficies.
Para limpiar normalmente las partes en mármol, quitar el polvo y la suciedad seca, se recomienda utilizar un paño suave ligeramente humedecido con agua templada y bien escurrido.
Después, secar con un paño suave y seco.
Para la suciedad grasosa o pegajosa, se recomienda tratar las superficies con una esponja mojada en agua y detergente neutro, repasando posteriormente las mismas tal como se describe previamente.
Para una limpieza más profunda de las partes en mármol, se pueden utilizar los productos específicos disponibles normalmente en tiendas, teniendo siempre en cuenta las indicaciones del fabricante y prestando la máxima atención a que no entren en contacto con superficies de piel.
Se deben evitar productos que contengan disolventes y/o alcohol y paños con fibras duras, los cuales podrían dañar las superficies.
A pesar de que nuestro mármol está tratado con productos antimanchas, esto no garantiza protección total ni duradera.

PARTES METÁLICAS Y PARTES PINTADAS
Para limpiar normalmente las partes metálicas y las partes pintadas, se recomienda utilizar un paño húmedo y suave, si es necesario, ligeramente mojado con una solución compuesta por agua y jabón neutro.
Después secar con un paño suave y seco.
Para una limpieza más profunda de estas partes, se pueden utilizar los productos específicos disponibles normalmente en las tiendas, teniendo siempre en cuenta las indicaciones del fabricante y prestando la máxima atención a que no entren en contacto con superficies de diverso material.
Se recomienda probar el producto en una zona no a la vista antes de usarlo.
No utilizar nunca alcohol u otros disolventes.
No emplear nunca productos abrasivos o corrosivos.

PARTES DE MATERIAL PLÁSTICO
Para limpiar normalmente las partes de material plástico, se recomienda utilizar un paño húmedo y suave.
Después secar con un paño suave y seco.
No utilizar nunca alcohol u otros disolventes.
No emplear nunca productos abrasivos o corrosivos.

Variantes del producto

La mesa Bolero Ravel se encuentra disponible en las versiones con tablero de mármol Calacatta Oro y mármol Fior di Pesco con acabado brillante y mármol Calacatta Oro y mármol Fior di Pesco con acabado semibrillante.

Instrucciones de uso

El producto ha sido realizado para su uso en condiciones normales. Un uso impropio podría causar situaciones peligrosas.
Se recomienda no apoyar sobre el tablero objetos afilados, ásperos o pesados ya que podrían dañarlo.
Evitar un uso impropio o no adecuado del producto, la seguridad del mismo depende de un empleo correcto de dicho producto.
No alterar o modificar en modo alguno el producto o sus componentes.
Evitar realizar intervenciones u operaciones de mantenimiento no indicadas en las "Instrucciones de uso" o en las "Instrucciones de mantenimiento".
Sólo el personal cualificado podrá efectuar posibles intervenciones de asistencia técnica o reparaciones.
Manipular con cuidado.
Producto pesado.
Evitar apoyar bruscamente o arrastrar el producto por el suelo.
Comprobar que el producto esté apoyado de forma estable en el suelo.
Evitar exponer el producto a condiciones ambientales o agentes que pudieran dañarlo, como pueden ser: temperaturas superiores a 45 °C, un elevado grado de humedad, luz solar directa y continua, exteriores o proximidad a fuentes de calor.
Evitar que los tableros permanezcan en contacto con agua o con otros líquidos, incluso durante breves periodos de tiempo.
Queda terminantemente prohibido ponerse de pie o sentarse sobre el tablero.
No colocar en los extremos de los tableros pesos que puedan provocar daños o el vuelco de los mismos.

Contenido del embalaje

El embalaje contiene el producto y el "Kit del Usuario".

Instrucciones de montaje

Para el montaje, consultar siempre las «Instrucciones de montaje».
Remitirse a personal especializado, como mínimo 6/8 personas, para realizar las operaciones de montaje.
Respeto medioambiental
No se deshaga del mueble incontroladamente: aténgase escrupulosamente a lo dispuesto en las normas vigentes en materia de eliminación de materiales desechables.

Advertencias
Los materiales empleados en la fabricación de nuestros productos y los tratamientos a los que se someten se seleccionan atentamente para que no sean dañinos para la salud del consumidor.
La madera es una materia natural que puede presentar diferencias cromáticas o de veteado las cuales hacen que cada modelo sea único e inimitable y, por lo tanto, diferente a todos los demás.
Las piedras naturales son materiales que pueden presentar diferencias cromáticas o de veteado.
Estas propiedades hacen que cada modelo sea único e inimitable y, por lo tanto, diferente a todos los demás.
Dichas diferencias deben considerarse una característica propia de los materiales previamente mencionados
En las versiones ignífugas, se podrán sustituir los materiales para que sean conformes con las normativas correspondientes.

La presente ficha de producto cumple con las disposiciones del Decreto Legislativo n.º 206 de 6 de Septiembre de 2005, "Código de consumo", y del Decreto del Ministro de Industria, Comercio y Artesanía n.º 101 de 8 de Febrero de 1997, “Reglamento de aplicación”.

ПАСПОРТ ИЗДЕЛИЯ

Используемые материалы

СТОЛ

НЕСУЩАЯ СТРУКТУРА: образована двумя самонесущими основаниями в виде подставки с тремя деревянными стойками из массива с характерным профилем треугольного сечения.
Основания выпускаются в следующих вариантах:
- Орех каналетто
- Ясень цвета венге

Анкерные плиты и распорки из стали, окрашенной в черный цвет.
Защитные наконечники из пластика.
СТОЛЕШНИЦА: цельная мраморная плита с закругленным профилем и суженными краями.
Края столешницы отделаны фаской разного профиля, обращенной вверх на коротких сторонах и вниз на длинных.
Столешница поставляется в следующих вариантах:
- мрамор Calacatta Oro с глянцевой отделкой,
- мрамор Calacatta Oro с полуглянцевой отделкой,
- мрамор Fior di Pesco с глянцевой отделкой,
- мрамор Fior di Pesco с полуглянцевой отделкой.

В варианте с глянцевой отделкой наносится прозрачный полиэфирный лак, придающий столешнице более высокую прочность и препятствующий впитыванию жидкостей.
В варианте из мрамора с полуглянцевой отделкой поверхность столешницы обработана защитным водоотталкивающим раствором, придающим ей более естественный внешний вид.
Нижняя поверхность мраморной столешницы усилена технической сеткой, придающей плите прочность на излом и удар.
ОПОРА: березовая фанера, окрашенная стойкой к царапинам текстурной черной матовой краской.
Опора обеспечивает дополнительную прочность и устойчивость мраморной столешницы.
ПРИМЕЧАНИЕ: Общая масса стола 221 кг.
(2 основания по 15 кг каждое, мраморная столешница весом 191 кг).

Правила по уходу

ДЕРЕВО

Для обычного ухода за частями из дерева рекомендуется использовать влажную мягкую салфетку, слегка смоченную, при необходимости, водным раствором нейтрального мыла. Затем высушить мягкой сухой салфеткой.
Для более глубокой очистки частей из дерева можно использовать имеющиеся в продаже специальные средства, соблюдая указания производителя и внимательно следя за тем, чтобы это средство не попало на поверхности из других материалов.
Предварительно рекомендуется выполнить пробу, нанося средство на скрытую часть изделия.
Запрещается использовать спирт и другие растворители.
Запрещается использовать абразивные и коррозивные средства.
Мебель должна находиться на расстоянии не менее 20-30 см от источников тепла.
Избегайте попадания прямых солнечных лучей на кожаную мебель.
Внимание: вследствие характера материала и его обработки с данного дерева не всегда удается полностью удалить некоторые пятна.
Небольшое изменение цвета со временем является следствием

естественных изменений материала.

МРАМОР
ВНИМАНИЕ: учитывая деликатность материала, важно своевременно удалять пятна по приведенным ниже указаниям.
Несмотря на то, что наш мрамор обрабатывается средствами для предупреждения образования пятен, полной защиты не обеспечивается.
По своей природе мрамор является пористым впитывающим материалом с низкой стойкостью к царапинам, поэтому его следует защищать от случайного попадания жидкостей, которые следует немедленно удалять.
В частности, этот материал очень чувствителен к кислотным и щелочным веществам: вино, уксус, лимонный сок, фруктовый сок, кока- и пепси-кола, чай, кофе, напитки, алое, растительное масло и пр. могут привести к утрате каменной поверхности глянца и естественной красоты.
Не существует средств, способных защитить мрамор от этих веществ, обеспечивая абсолютную прочность.
Избегать использования для очистки мрамора салфеток с жесткими волокнами, которые могут повредить поверхности.
Для обычной очистки частей из мрамора, удаления пыли и сухой грязи рекомендуется использовать мягкую салфетку, слегка смоченную в теплой воде и хорошо отжатую.
Затем высушить мягкой сухой салфеткой.
Для удаления жирных загрязнений рекомендуется протереть поверхность губкой, смоченной в водном растворе нейтрального моющего средства, протирая затем поверхности в соответствии с указанным выше.
Для более глубокой очистки частей из мрамора можно использовать имеющиеся в продаже специальные средства, соблюдая указания производителя и внимательно следя за тем, чтобы эти средства не попали на поверхности из кожи.
Избегать использования средств, содержащих растворители и/или спирт, а также салфеток с жесткими волокнами, которые могут повредить поверхности.
Несмотря на то, что мрамор обрабатывается нами средствами для предупреждения образования пятен, полной стойкой защиты не обеспечивается.

МЕТАЛЛИЧЕСКИЕ И ОКРАШЕННЫЕ ЧАСТИ
Для обычного ухода за металлическими и окрашенными частями рекомендуется использовать влажную мягкую салфетку, слегка смоченную, при необходимости, водным раствором нейтрального мыла.
Затем высушить мягкой сухой салфеткой.
Для более глубокой очистки этих частей можно использовать имеющиеся в продаже специальные средства, соблюдая указания производителя и внимательно следя за тем, чтобы это средство не попало на поверхности из других материалов.
Перед применением рекомендуется выполнить пробу, нанося средство на скрытую часть изделия.
Запрещается использовать спирт и другие растворители.
Запрещается использовать абразивные и коррозивные средства.

ДЕТАЛИ ИЗ ПЛАСТИКА
Для обычной очистки деталей из пластика рекомендуется использовать влажную мягкую салфетку.
Затем высушить мягкой сухой салфеткой.
Запрещается использовать спирт и другие растворители.
Запрещается использовать абразивные и коррозивные

средства.

Варианты изделия

Стол Bolero Ravel выпускается в вариантах со столешницей из мрамора Calacatta Oro или Fior di Pesco с глянцевой отделкой, Calacatta Oro или Fior di Pesco с полуглянцевой отделкой.

Инструкция по использованию

Изделие предназначено для использования в нормальных условиях.
Неправильное применение может создать опасные ситуации.
Рекомендуется не класть на столешницу острые, шероховатые или тяжелые предметы, которые могут повредить ее.
Не использовать изделие не по назначению и неправильно, его безопасность зависит от правильности его применения.
Запрещается вносить какие-либо изменения в изделие и его компоненты.
Не выполнять работы и операции по уходу, не предусмотренные в инструкциях по применению и в инструкциях по уходу.
Любые работы по техническому содействию и ремонту должны выполняться квалифицированным персоналом.
Обращаться осторожно.
Изделие тяжелое.
Не бросать изделие и не двигать его по полу.
Проверить, что изделие надежно опирается на пол.
Не допускать воздействия на изделие условий и атмосферных явлений, способных повредить его: температура свыше 45°, повышенная влажность, длительное воздействие прямых солнечных лучей, воздействие непогоды, близость источников тепла.
Не допускать контакта поверхностей с водой и другими жидкостями даже на короткое время.
Категорически воспрещается подниматься ногами или садиться на столешницу.
Не ставить на концы поверхностей тяжелые предметы, которые могут вызвать повреждение и опрокидывания.

Содержимое упаковки

Упаковка содержит изделие и набор для пользователя «Kit Utente».

Инструкция по сборке

При сборке пользоваться разделом «Инструкции по сборке».
Обращаться к квалифицированным работникам и выполнять операции по сборке бригадой минимум из 6-8 человек.

Охрана окружающей среды

Утилизация изделия должна осуществляться в полном соответствии с действующими нормами утилизации отходов.

Предупреждения

Материалы, использовавшиеся для производства и обработки наших изделий, подбирались таким образом, чтобы не причинять вреда здоровью потребителя.
Дерево - это натуральный материал, который может иметь различные цветовые оттенки и прожилки, благодаря которым каждое изделие является уникальным и отличным от всех остальных.
Натуральный камень – материал, который может иметь различные цветовые оттенки и прожилки, благодаря чему каждая модель является уникальной, неповторимой и не похожей на другие.

Эти отличия должны считаться ценными особенностями этих материалов.
В негорючих вариантах материалы могут быть другими для обеспечения выполнения соответствующих норм.
Данная карта изделия отвечает положениям Законодательного указа № 206 от 6 сентября 2005 года «Потребительский кодекс» и указу Министерства промышленности, торговли и ремесленного производства № 101 от 8 февраля 1997 года «Порядок исполнения".

製品仕様

材質
テーブル
構造体: 三角断面が特徴的な3本脚から成る自立型イーゼル風ベースで構成されています。
ベースは以下のバージョンからお選び頂けます：
-黒クルミ、
- ウェンゲーカラーに染色されたトネリコ心材。
ブラックカラーのスティール製アンカープレート及びスペーサー。
プラスティック素材の脚先保護キャップ。
天板：樽型大理石の1枚板から作られており、周縁はテーパーエッジ仕上げになっています。
天板は短辺を上向き、長辺を下向きにして変化をつけて丸く加工した角を持つ上品な外周で仕上げられています。
天板は以下のバリエーションからお選び頂けます
- 光沢仕上げの marmo「Calacatta Oro」大理石,
- 半光沢仕上げの marmo「Calacatta Oro」大理石,
- 光沢仕上げの marmo「Fior di Pesco」大理石,
- 半光沢仕上げの marmo「Fior di Pesco」大理石。
光沢仕上げでは表面の耐久性を高め、液体の吸収が防ぐために透明ポリエステル塗装が施されています。
半光沢仕上げの大理石の表面はより自然に近い外観を与える撥水溶液処理が施されています。
大理石天板の下面は破損や衝突に対する耐久性を保証するためにハイテクネットで補強されています。
アンダーテーブル：ブラックのマットテクスチャー耐スクラッチ性塗装が施された樺の積層板が使用されています。
アンダーテーブルは大理石天板を補強し、安定性を保証します。
備考：テーブルの総重量は約221kgです。
(15 Kgのベース×2、大理石天板 191 Kg)

お手入れ方法
木材部
普段のお手入れには、湿らせたやわらかい布を使い、必要に応じて中性せっけん水を軽く含ませた布をご利用ください。
次に乾いたやわらかい布で水分を拭き取ってください。
本格的なお手入れには市販のクリーニング専用剤をご利用いただけますが、製品記載の注意事項をよくお読みの上、木材以外の部分にクリーニング剤が触れないよう十分ご注意ください。
お使いになる前に目立たない部分でお試しいただくことをお勧めします。
アルコールやその他の溶剤を決して使用しないで下さい。
研磨剤や腐食剤を決して使用しないで下さい。
木材が高温となる場所と接触しないよう、最低20から30cmの距離を保ってください。
直射日光が当たるところに置かないでください。
注意: 木材は材質上の特性と加工処理の関係上、汚れやシミを完全に除去できないこともあります。
時間の経過とともにやや変色することもありますが、これは素材本来の特質によるものです。

大理石
注意：大理石はデリケートですので、染みが付いた場合には下記の方法ですぐに取り除くことが大切です。
大理石には染み防止処理が施されていますが、完全な保護は保証出来ません。
大理石はその性質上、多孔性で吸収し易く、傷つき易いですので、誤って液体がこぼれてしまった場合には、直ちに取り除いて下さい。
この素材は特に酸性及びアルカリ性物質に非常に敏感です：ワイン、酢、レモン果汁、果汁、コーラ、紅茶、コーヒー、ソフトドリン

ク、アロエ、油などの物質は石の表面を曇らせ、天然の美しさを損なわせることがあります。
大理石をこれらの物質から保護し、絶対的な耐久性を保証出来る製品は存在しません。
目の粗い布は大理石の表面を傷つける可能性がありますので、使用しないで下さい。
大理石部分の普段のお手入れ、埃や乾いた汚れの除去には、ぬるま湯で濡らして硬く絞った柔らかい布をお使い下さい。
それから乾いた柔らかい布で水分を拭き取ってください。
脂っこい汚れや油脂には水と中性洗剤を含ませたスポンジで表面を拭いた後で、上述のお手入れを行って下さい。
大理石部分のより念入りなお手入れには、市販の専用クリーナーをメーカーの指示に従って使用し、クリーナーがレザー部分に付かないように細心の注意を払って下さい。
溶液やアルコール、目の粗い布は大理石の表面を傷つける可能性がありますので、使用しないで下さい。
当社の大理石はシミ防止製品で処理されていますが、完全かつ永続的な保護を保証することは出来ません。

金属部および塗装部
金属部および塗装部の普段のお手入れには、湿らせたやわらかい布を使い、必要に応じて中性せっけん水を軽く含ませるようにします。
次に乾いたやわらかい布で水分を拭き取ってください。
ひどい汚れには、一般市場で入手できる専用の洗剤を、製造者の指示に従い、その他の素材部分の表面に触れないようよく注意して使用できます。
使用前に、目立たない部位で洗剤の使用を試してみることが推奨されています。
アルコールやその他の溶剤を決して使用しないで下さい。
研磨剤や腐食剤を決して使用しないで下さい。

プラスチック素材部
プラスチック素材部の普段のお手入れには、湿らせたやわらかい布を使うようにします。
次に乾いたやわらかい布で水分を拭き取ってください。
アルコールまたは溶剤のご使用は絶対におやめください。
研磨剤や腐食剤を決して使用しないで下さい。

バージョンの種類
テーブル「Bolero Ravel」には天板が光沢仕上げの「marmo Calacatta Oro」大理石または「Fior di Pesco」大理石、半光沢仕上げの「marmo Calacatta Oro」大理石または「Fior di Pesco」大理石の各バージョンが揃っています。

使用上のご注意
この製品は、通常の使用条件の下で使うために設計されています。
使い方を誤ると、危険を招くことがあります。
テーブルトップには鋭利なもの、硬質なざらざらしたもの、重いものを置かないでください。
鋭利なものでテーブルトップをぶつけないで下さい。
誤った使用や製品に適さない使用は避けて下さい。
製品の安全は正しい使用を前提としています。
製品とその部品を改造、または変更しないでください。
『お取り扱い上の注意』及び お手入れの際の注意』で指示されている以外の作業やメンテナンスは行わないで下さい。
技術的作業、または修理は専門家が行わなければなりません。
注意して取り扱ってください。
重い製品です。
製品を床面に強く置いたり、床面で引きずったりしないでください。
製品が床に安定して置かれていることを確認してください。
製品を損傷する可能性のある環境条件または物質に晒さないで下さい。

例: 気温45度以上、極端に高い湿度、直射日光、悪天候に晒す、熱源の傍等。
短い時間でも水やその他の液体との接触を避けてください。
テーブルトップに上ったり、座ったりしないでください。
損傷及び横転させるような重いものを縁に置かないでください。

梱包内容
梱包内には製品とユーザーキットが含まれています。

組み立て方
組立の際は、必ず「組立の際の注意」をお読みください。
組立作業は、専門的知識や技術を有する職員が6〜8名以上で行うようにしてください。

環境への配慮
不要になった家具を一般ごみとして廃棄せず、該当する廃棄条例の規定に従ってください。

ご注意
本品の製造および加工に使われている素材は、消費者の健康を害することのないよう、細心の注意をもって選び抜かれたものです。
木材は、天然素材なので色彩や木目の違いがあり、よって各製品はオリジナルなテイストを持ち、他の製品と異なります。
天然石は天然素材ですので、色彩や木目の違いがあり、
各製品はオリジナルなテイストを持ち、他の製品と異なります。
これらの違いは、上記の素材の特徴とします。
耐火仕様の場合、関連の規定に適合するよう素材を交換することも可能です。
本製品仕様書は、イタリア共和国2005年9月6日政令第206 号「 消費者保護法」に関する規定および1997年2月8日商工省令第101号「 施行規則案」に準拠して作成されています。

Istruzioni di montaggio
Assembly instructions
Instructions de montage
Montageanleitung
Instrucciones de montaje
Инструкции по сборке мебели
組み立て説明書

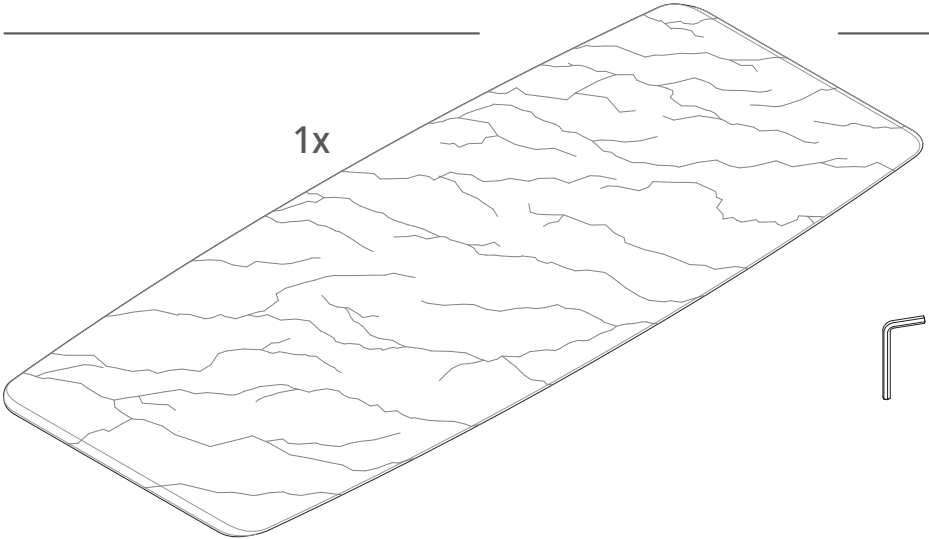

36x
Vite
TPS EI
M6x16

1x
Ch4

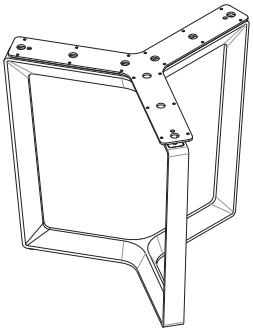

2x

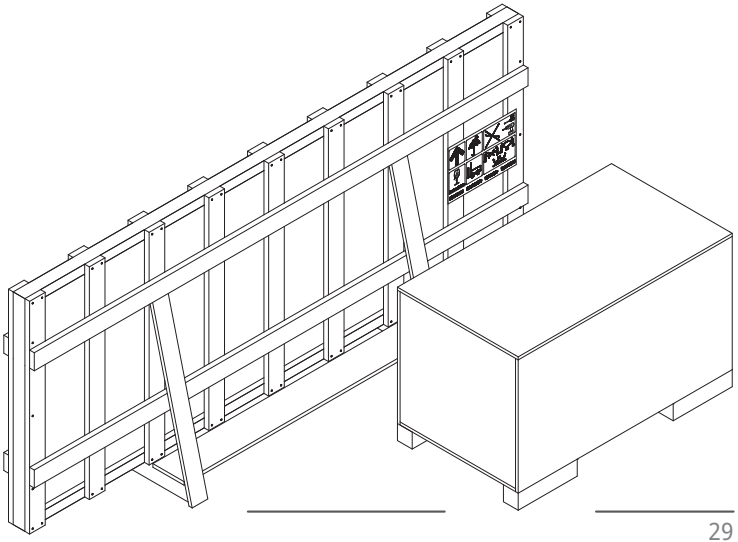

1

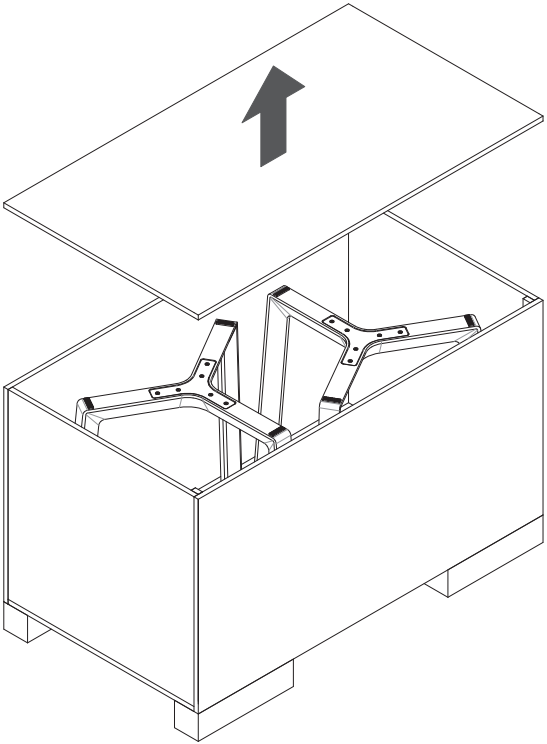

2

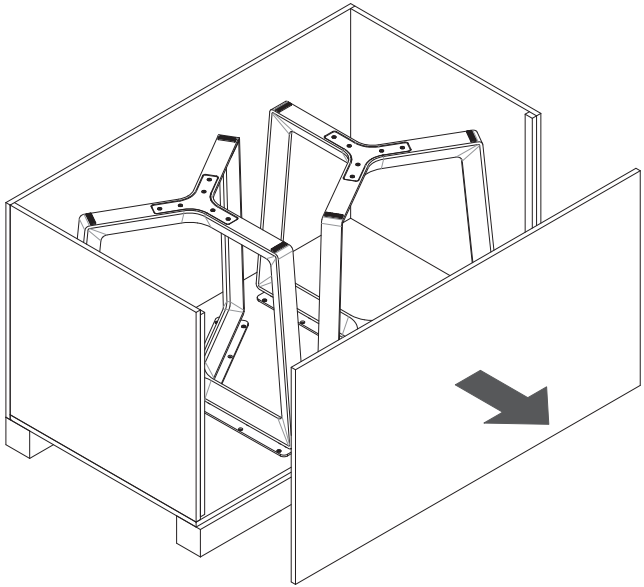

3

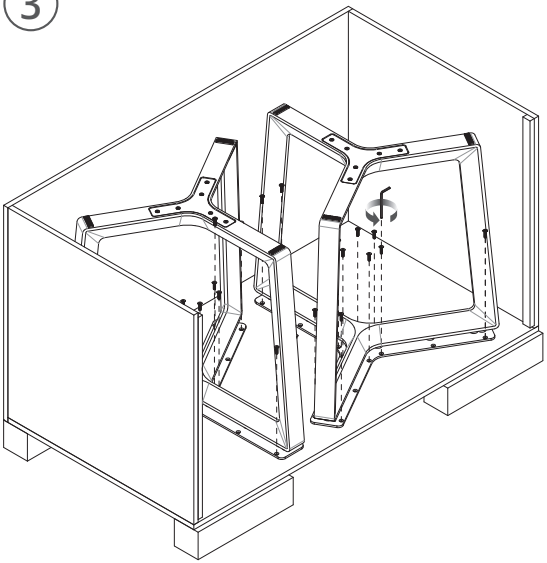

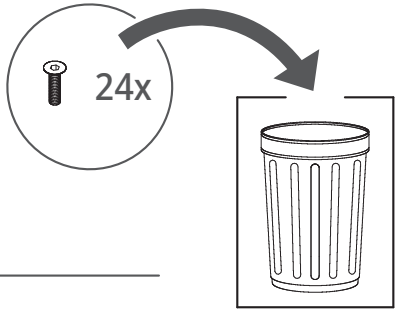

Rimuovere le viti di fissaggio che tengono bloccati i due basamenti al piano della cassa dell'imballo.

Remove the screws used to fix the two bases to the top from the box.

Retirer les vis de fixation qui maintiennent les deux piétements bloqués à la surface de la caisse d'emballage.

Die Befestigungsschrauben entfernen, mit denen die zwei Sockel an der Bodenfläche der Verpackungskiste festgemacht sind.

Quitar los tornillos de fijación que mantienen fijados los dos basamentos a la superficie de la caja de embalaje.

Снять крепежные винты, крепящие два основания к плоскости упаковочного ящика.

2つのベースを梱包ケースの台に固定しているネジを外します。

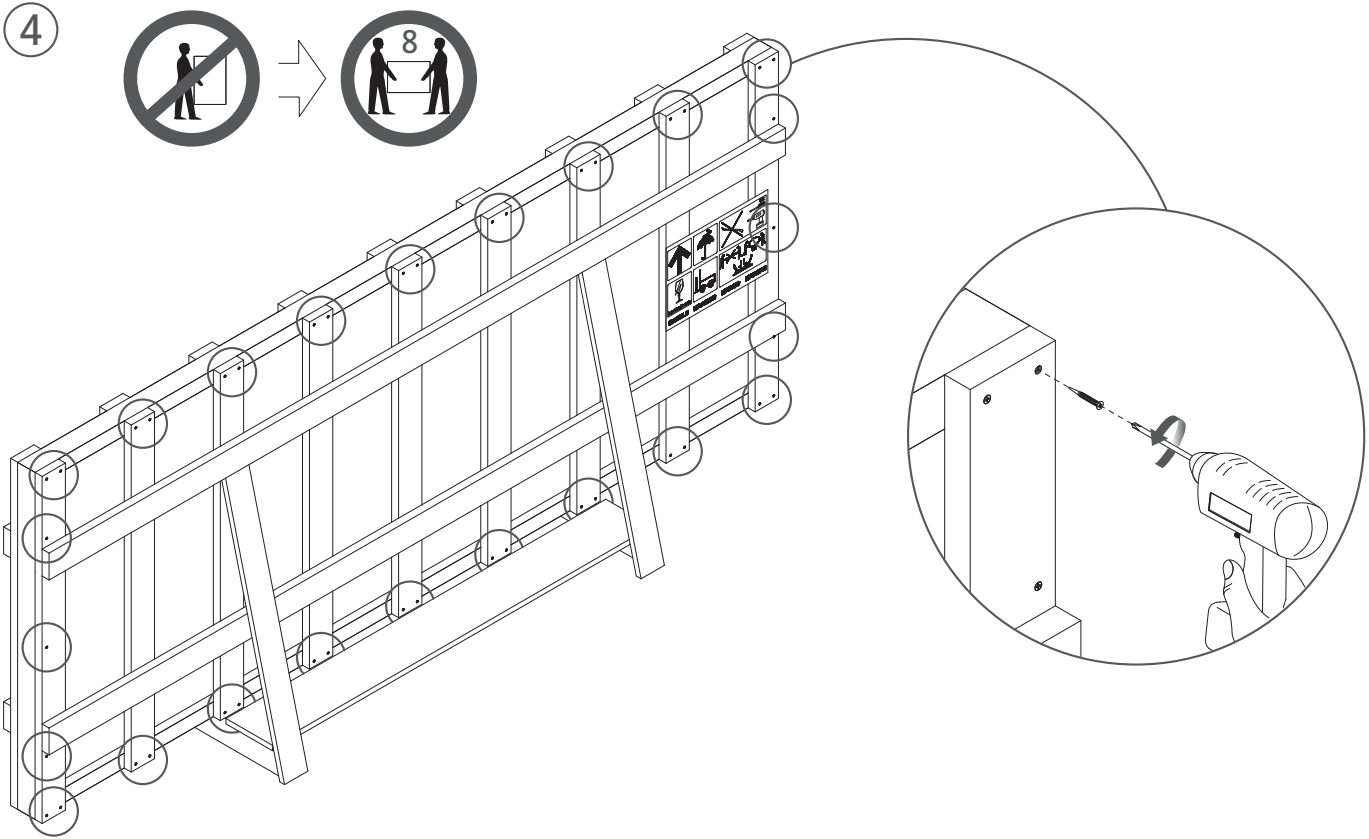
4
8

5

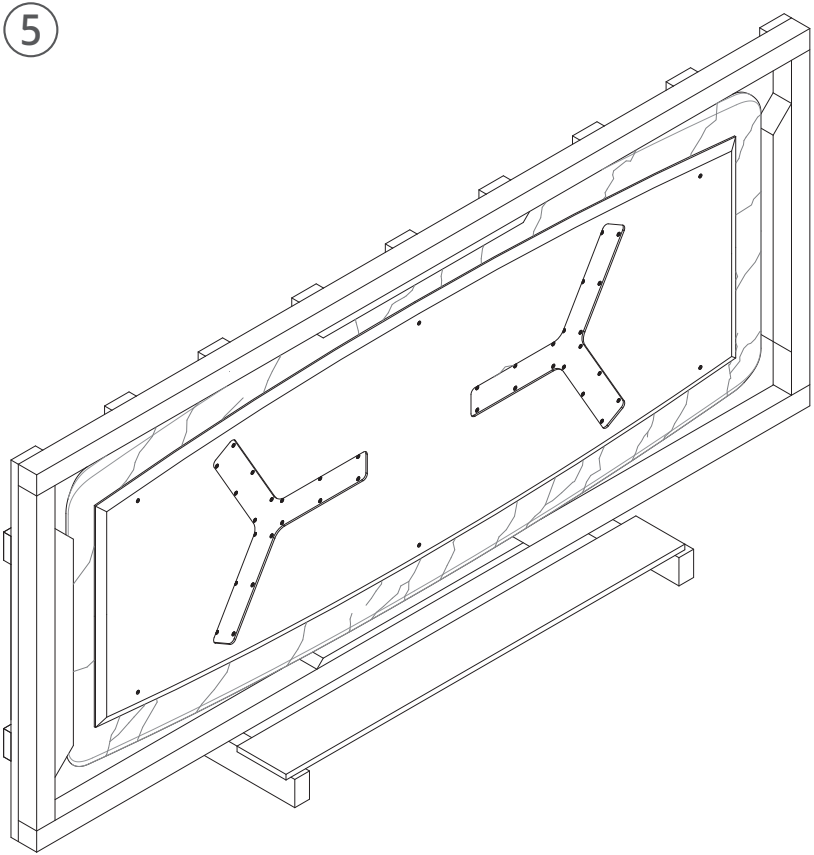

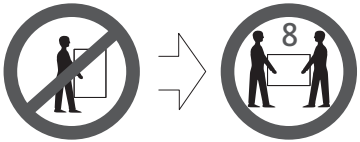

Togliere il piano in marmo dall'imballo.
È consigliato effettuare l'operazione in almeno 8 persone.

Remove the marble top from the box.
It is a good idea to carry out this operation with the help of at least 8 other people.

Retirer le plateau en marbre de l'emballage.
Il est recommandé de faire l'opération avec au minimum 8 personnes.

Die Marmorplatte aus der Verpackung nehmen.
Es wird empfohlen, diese Maßnahme mit Hilfe von mindestens 8 Personen auszuführen.

Sacar el tablero de mármol del embalaje.
Se recomienda realizar la operación al menos entre 8 personas.

Извлечь мраморную столешницу из упаковки.
Эту операцию следует выполнять силами минимум 8 человек.

梱包から大理石製天板を取り出します。
少なくとも8人で作業を行うことをお勧めします。

6

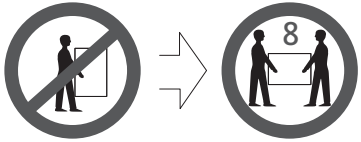

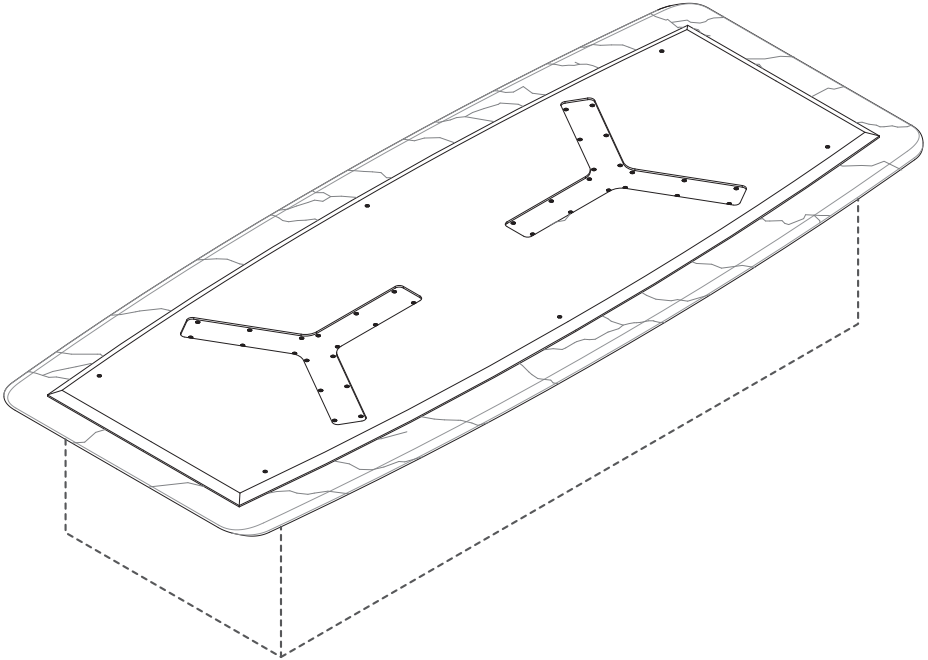

Tolto il piano dall'imballo appoggiarlo su di un supporto provvisorio, sufficientemente stabile e robusto.
Proseguire con le operazioni di montaggio dei due basamenti in legno.

Having removed the top from the box lie it on a sufficiently strong and stable temporary surface.
Continue to assemble the two wooden bases.

Une fois le plateau retiré de l'emballage, le placer sur un support provisoire suffisamment stable et robuste.
Continuer les opérations de montage des deux piétements en bois.

Nach der Entnahme der Tischplatte aus der Verpackung diese auf eine provisorische Auflage legen, die ausreichend stabil und robust ist.
Danach mit den Montagemaßnahmen für die zwei Holzsockel weitermachen.

Una vez extraído el tablero del embalaje, apoyarlo sobre un soporte provisional suficientemente estable y robusto.
Proseguir con las operaciones de montaje de los dos basamentos de madera.

После извлечения столешницы из упаковки положить ее на достаточно устойчивую прочную временную опору.
Выполнить операции сборки двух деревянных оснований.

梱包から天板を取り出したら、頑丈で十分な安定性がある仮の置き場に置きます。
木製ベースの組立作業を行います。

7

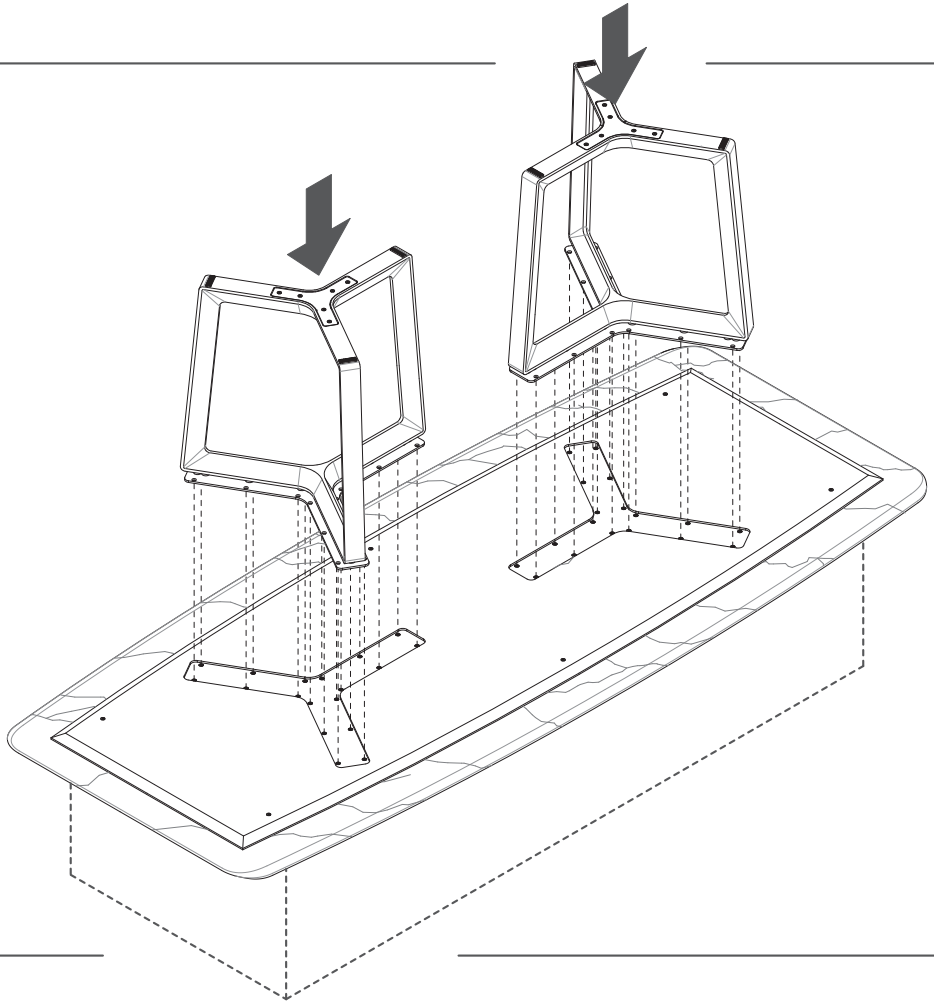

Fare attenzione durante le operazioni di serraggio a non graffiare o danneggiare con la chiave a brugola i basamenti in legno.

When tightening the screws be careful not to scratch or damage the wooden bases with the Allen key.

Lors du serrage, veiller à ne pas rayer ni endommager les piétements en bois avec la clé Allen.

Während dem Anziehen der Schrauben aufpassen, dass die Holzsockel nicht mit dem Inbusschlüssel zerkratzt oder beschädigt werden.

Prestar atención, al apretar los tornillos, a no arañar o dañar con la llave Allen los basamentos de madera.

При выполнении операций затяжки стараться не поцарапать и не повредить деревянные основания ключом-шестигранником.

ネジを締め付ける作業の際、六角レンチで木製ベースを傷つけたり損傷したりしないよう注意を払って下さい。

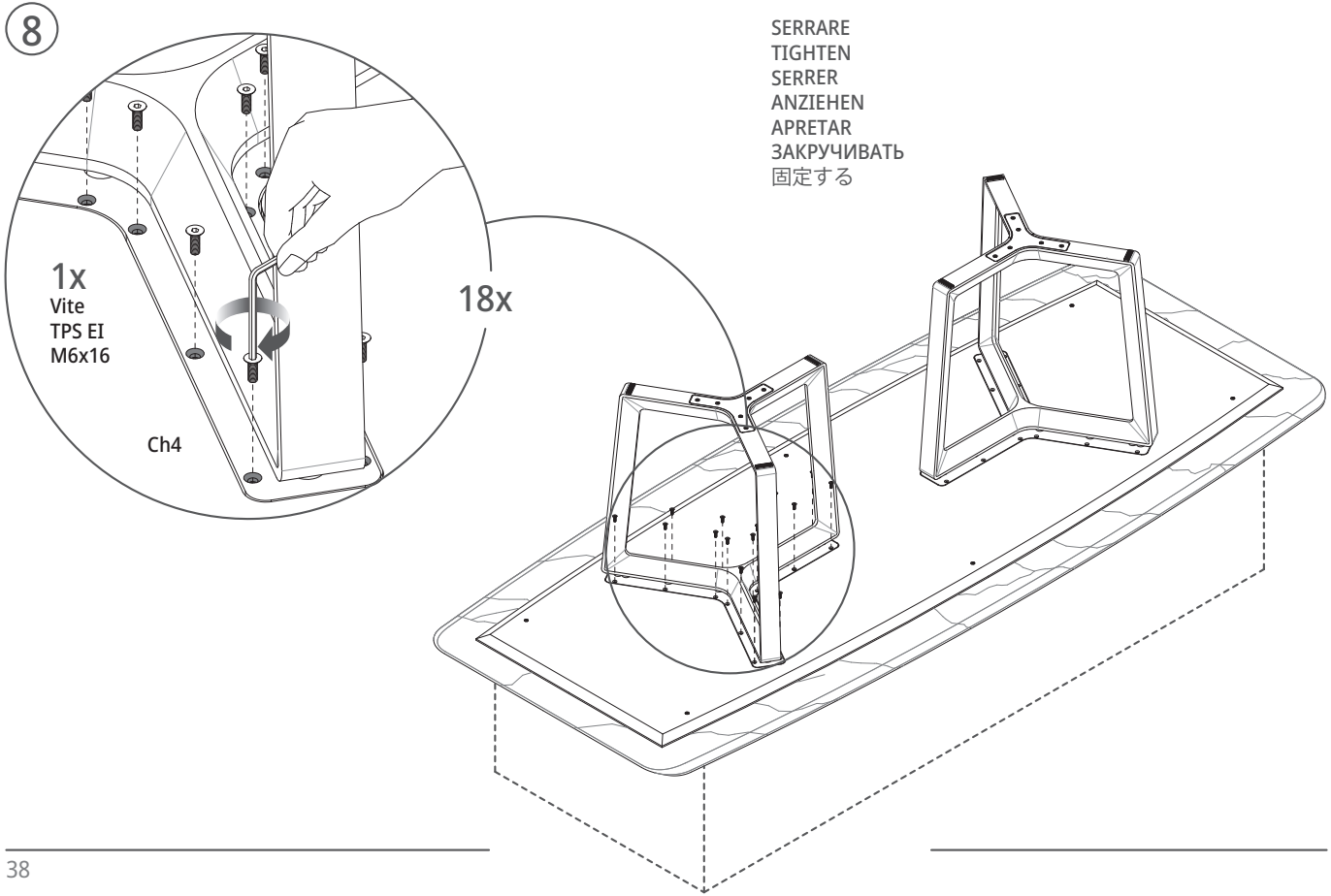
8
SERRARE
TIGHTEN
SERRER
ANZIEHEN
APRETAR
ЗАКРУЧИВАТЬ
固定する
1x
Vite
TPS EI
M6x16
Ch4
18x

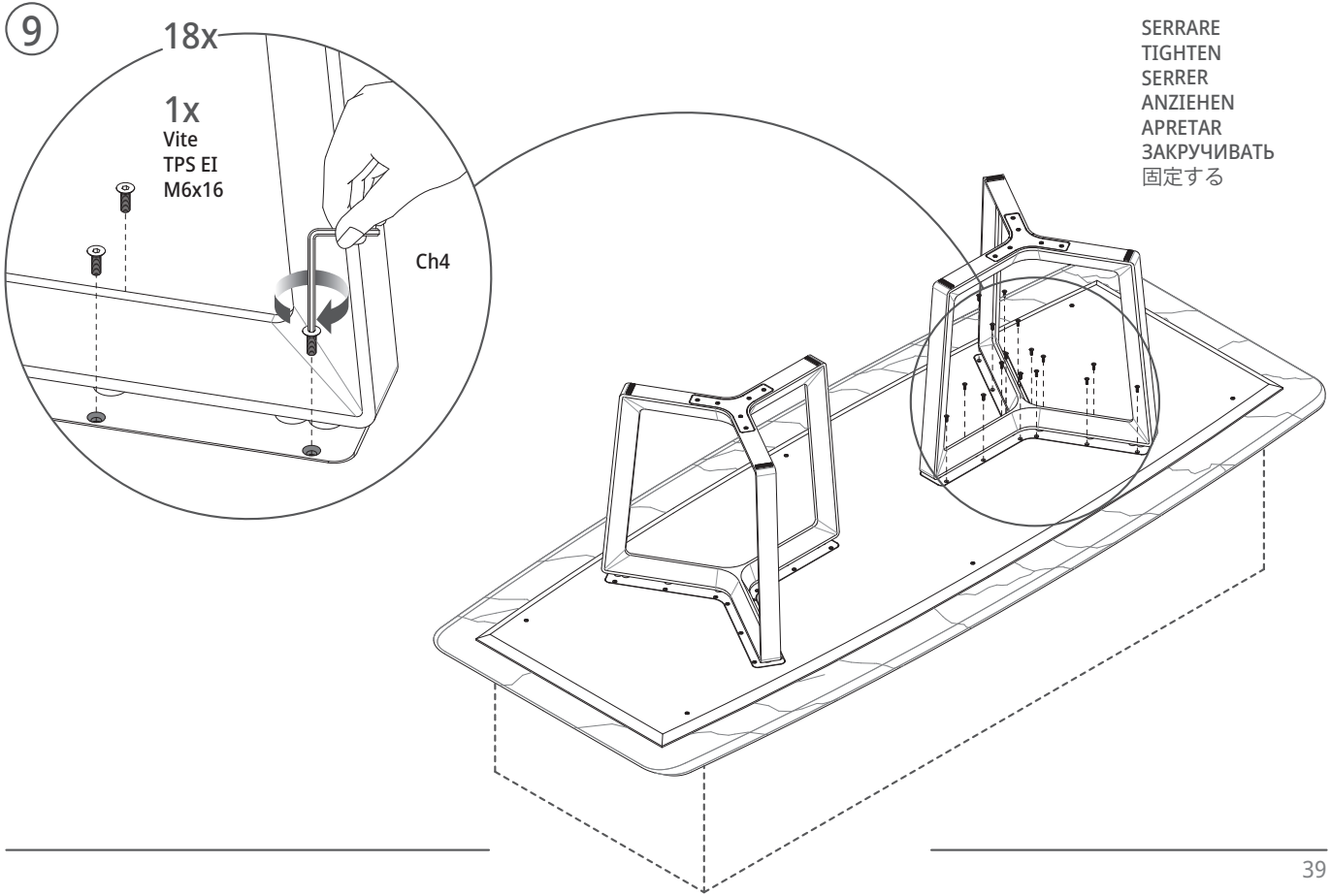
9
18x
1x
Vite
TPS EI
M6x16
Ch4
SERRARE
TIGHTEN
SERRER
ANZIEHEN
APRETAR
ЗАКРУЧИВАТЬ
固定する

⑩

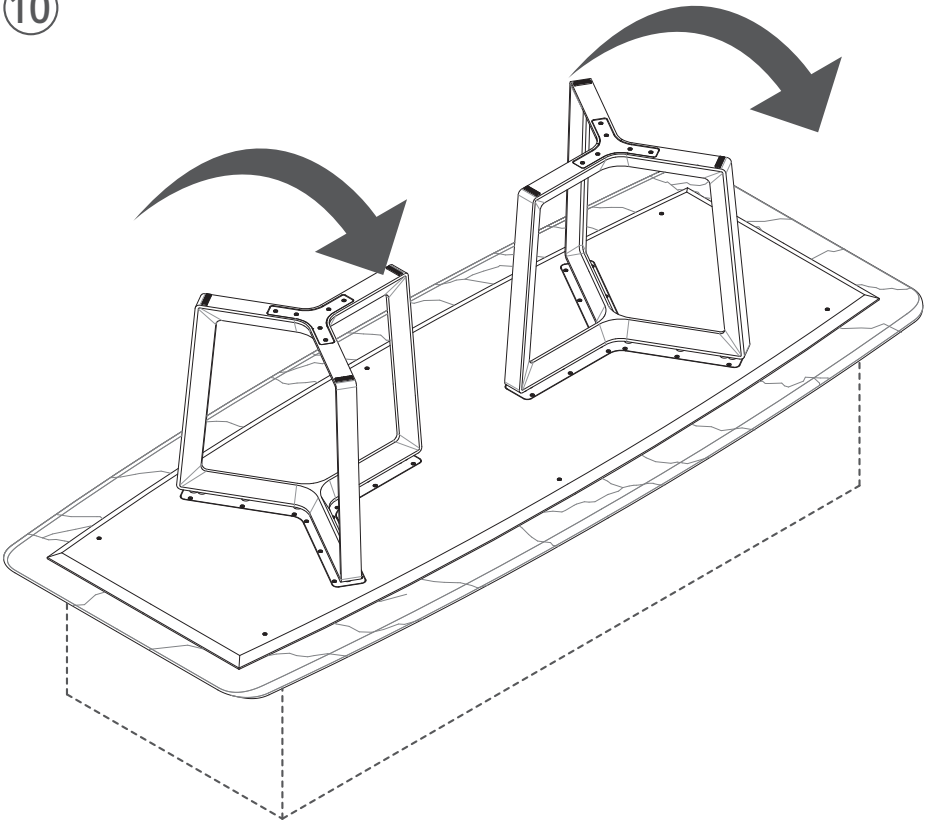

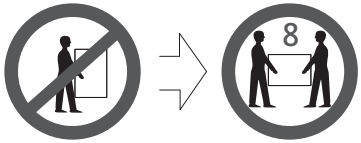

Dopo aver montato i due basamenti, ribaltare il tavolo sollevandolo in almeno 8 persone.
FARE ATTENZIONE DURANTE LE OPERAZIONI DI RIBALTAMENTO A NON APPOGGIARE I BASAMENTI AL PAVIMENTO SINO A QUANDO IL TAVOLO NON SARÀ IN POSIZIONE ORIZZONTALE.

Having mounted the two bases, turn the table over lifting it with the help of at least 8 other people.
WHEN TURNING OVER THE TABLE MAKE SURE YOU DO NOT LAY THE BASES ON THE FLOOR UNTIL THE TABLE IS IN THE HORIZONTAL POSITION.

Après avoir monté les deux piétements, renverser la table en la soulevant avec minimum 8 personnes.
PENDANT CES OPÉRATIONS DE RENVERSEMENT, FAIRE ATTENTION À NE PAS POSER LES PIÉTEMENTS AU SOL JUSQU'À CE QUE LA TABLE SOIT EN POSITION HORIZONTALE.

Nachdem die zwei Sockel montiert wurden, den Tisch umlegen, indem er von mindestens 8 Personen hochgehoben wird.
BEIM UMLEGEN AUFPASSEN, DASS DIE SOCKEL NICHT AUF DEN BODEN GESTELLT WERDEN, SOLANGE SICH DER TISCH NICHT IN HORIZONTALER POSITION BEFINDET.

Tras haber montado los dos basamentos, darle la vuelta a la mesa levantándola entre, al menos, 8 personas.
PRESTAR ATENCIÓN, A LA HORA DE DARLE LA VUELTA A LA MESA, A NO APOYAR LOS BASAMENTOS EN EL SUELO HASTA QUE LA MESA ESTÉ EN POSICIÓN TOTALMENTE HORIZONTAL.

После сборки двух оснований перевернуть стол, поднимая его силами не менее 8 человек.
ПРИ ПЕРЕВОРАЧИВАНИИ НЕ УСТАНАВЛИВАТЬ ОСНОВАНИЯ НА ПОЛ ДО ТЕХ ПОР, ПОКА СТОЛ НЕ БУДЕТ ПРИВЕДЕТ В ГОРИЗОНТАЛЬНОЕ ПОЛОЖЕНИЕ.

2つのベースを組立てたら、少なくとも8人がかりテーブルを持ち上げてひっくり返して下さい。
ひっくり返す作業を行う際、テーブルが水平位置になるまで、ベースを床に置かないよう注意して下さい。

⑪

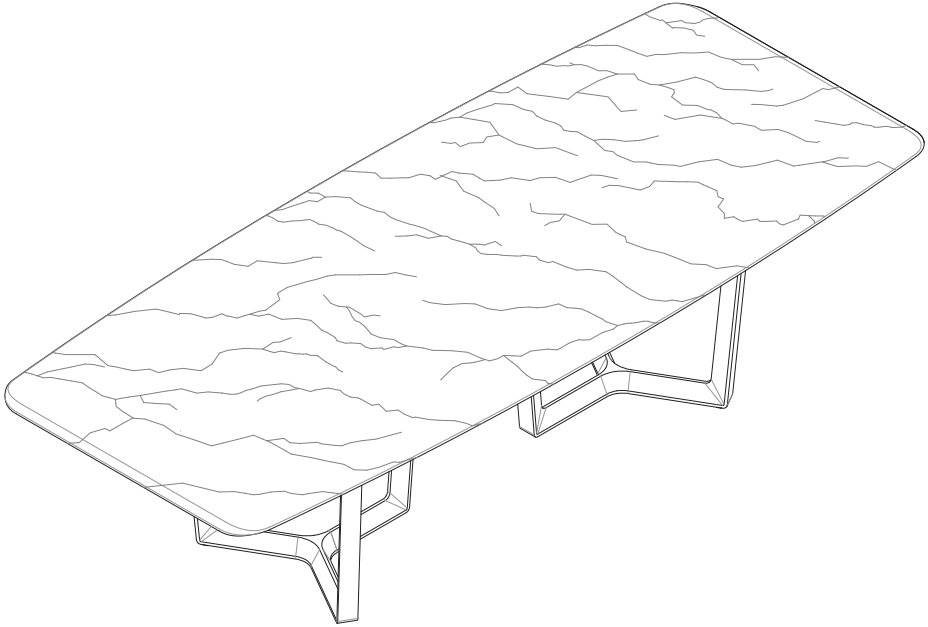

Bolero
Ravel

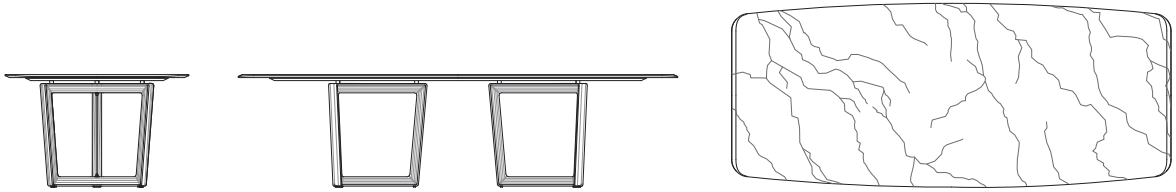

Tavolo Marmo - 292x122 cm H 75 cm
Table Marble - 292x122 cm H 75 cm

rev. 01_2021_**141852**

© Poltrona Frau reserves the right to modify the products and the components in this technical sheet, without any prior notice.
Company with certified Quality Management System in accordance with ISO 9001, certified Environmental Management System in accordance with ISO 14001, certified Occupational Health and Safety Management System in accordance with BS OHSAS 18001, certified Chain of Custody System in accordance with Forest Stewardship Council® FSC-STD-40-004 (FSC-C153281).
Poltrona Frau S.p.A. a socio unico Via Sandro Pertini 22 62029 Tolentino MC Italy Tel. +39 0733 909.1 Fax +39 0733 971600 www.poltronafrau.com
Company subject to management and co-ordination of Haworth Italy Holding S.r.l.