Fidelio
Consolle

Manuale Utente
User's Manual
Manuel Utilisateur
Benutzerhandbuch
Manual Usuario
Руководство Пользователя
取扱説明書
用户手册

Poltrona Frau
1912

SCHEDA PRODOTTO

Materiali impiegati

BASAMENTO: realizzato in legno massello di Frassino tinto Wengè o tinto Moka con profilo a sezione triangolare.
Piastre per l'ancoraggio dei piani realizzate in acciaio e verniciate di colore nero opaco.
Distanziali a vista realizzati in acciaio spazzolato e verniciati ottone naturale.
Dei feltrini sono posti a protezione del pavimento.
PIASTRA PER FISSAGGIO A PARETE: realizzata in acciaio e verniciata di colore nero opaco.
La piastra dispone di una regolazione in profondità di +/- 6 mm.
Il fissaggio a parete è consigliato per garantire una maggiore stabilità e sicurezza.
PIANO CONSOLLE IN CUOIO: è realizzato in multistrato di Betulla con la parte superiore rivestita in Cuoio Saddle Extra e la parte inferiore ricoperta in Pelle Frau® Color System in abbinamento cromatico.
Una cucitura perimetrale disponibile tono su tono o a contrasto arricchisce la superficie del top dove è impresso a caldo il logo Poltrona Frau.
PIANO CONSOLLE IN MARMO: disponibile nelle versioni
- Calacatta Oro con finitura semilucida,
- Calacatta Oro con finitura lucida,
- Emperador con finitura lucida.

Nella versione di marmo con finitura semilucida il piano è trattato superficialmente con una soluzione idrorepellente protettiva che gli dona un aspetto più naturale.
Nella finitura lucida viene invece applicata una vernice poliestere trasparente che conferisce al piano maggiore resistenza superficiale evitando l'assorbimento dei liquidi.
La faccia inferiore del piano di marmo è armata da una rete tecnica che garantisce alla lastra una resistenza alla rottura e all'urto.
Il sottopiano di supporto alla lastra di marmo è realizzato in fibra di legno a media densità (MDF) e verniciato nero opaco antigraffio.

Istruzioni di manutenzione

LEGNO
Per una normale pulizia delle parti in legno, si consiglia di utilizzare un panno umido e morbido, se necessario leggermente imbevuto di una soluzione composta da acqua e sapone neutro.
Asciugare successivamente con un panno morbido ed asciutto.
Per una pulizia più approfondita delle parti in legno, è possibile utilizzare i prodotti specifici normalmente reperibili in commercio tenendo conto delle indicazioni del produttore e facendo molta attenzione a non entrare in contatto con le superfici di materiale differente.
Si consiglia di testare precedentemente il prodotto in una zona non a vista.
Non utilizzare mai alcool o altri solventi.
Non impiegare mai prodotti abrasivi o corrosivi.
Evitare il contatto diretto del legno con fonti di calore, mantenendo il prodotto ad una distanza minima di 20-30 cm.
Evitare la luce diretta del sole.
Avvertenza: per la sua natura e per il trattamento subito, il legno non consente sempre l'eliminazione completa di alcune macchie.
Un lieve cambio di colore, nel tempo, è da considerarsi come naturale evoluzione del materiale.

CUOIO SADDLE EXTRA
Il Cuoio Saddle Extra è conciato al 100% con tannini vegetali e con prodotti completamente ecologici ed è tinto all'anilina.
Utilizzare con cura la superficie in cuoio avendo l'accortezza di non macchiarlo ed eventualmente rimuovere immediatamente con un panno

umido e morbido la sostanza venuta a contatto con la superficie.
Asciugare successivamente con un panno morbido ed asciutto.
Non utilizzare mai alcool o altri solventi.
Per la sua naturalezza intrinseca il Cuoio Saddle Extra può presentare variazioni di colore dovute al naturale assorbimento della tintura eseguita in botte; la sua superficie proprio perché la colorazione avviene solo ed esclusivamente in botte ed è priva di qualsiasi strato superficiale di rifinizione/protezione è "fotosensibile".
Evitare la luce diretta del sole.
Evitare il contatto diretto del cuoio con fonti di calore, mantenendo il prodotto ad una distanza minima di 20-30 cm.
Avvertenza: per la sua natura e per il trattamento subito, il cuoio non sempre consente l'eliminazione completa di alcune macchie.
Sul manto del cuoio possono essere presenti segni, essi sono testimoni dell'autenticità della materia prima, quali: cicatrici, rughe e venature.

PELLE FRAU® COLOR SYSTEM
Utilizzare con cura la superficie in pelle avendo l'accortezza di non macchiarla ed eventualmente rimuovere immediatamente con un panno umido e morbido la sostanza venuta a contatto con la superficie.
Asciugare successivamente con un panno morbido ed asciutto.
Per una normale e corretta pulizia della pelle, si consiglia di utilizzare le salviette "Leather Cleaner".
Per una protezione ottimale della pelle, si consiglia di applicare successivamente le salviette "Leather Protector".
Per prendersi cura al meglio del rivestimento, è consigliabile utilizzare periodicamente, due o tre volte l'anno, il kit "Elisir di Lunga Vita", disponibile presso i punti vendita e i rivenditori autorizzati Poltrona Frau.
Attenzione, nell'utilizzo dei prodotti di pulizia e manutenzione attenersi sempre scrupolosamente alle istruzioni indicate sulla confezione.
Non utilizzare mai alcool o altri solventi.

Evitare il contatto diretto della pelle con fonti di calore, mantenendo il prodotto ad una distanza minima di 20-30 cm.
Evitare la luce diretta del sole.
Avvertenza: per la sua natura e per il trattamento subito, la pelle non consente sempre l'eliminazione completa di alcune macchie.

MARMO
ATTENZIONE: considerata la delicatezza del materiale è importante rimuovere tempestivamente le macchie secondo le indicazioni sotto descritte, nonostante il marmo venga trattato con prodotti antimacchia non si assicura una protezione totale.
Sono da evitare per la pulizia del marmo panni con fibre rigide che potrebbero danneggiare le superfici.
Per una normale pulizia delle parti in marmo, rimozione di polvere e sporco secco, si consiglia di utilizzare un panno morbido leggermente inumidito con acqua tiepida e ben strizzato.
Asciugare successivamente con un panno morbido e asciutto.
Per lo sporco grasso e unto si consiglia di trattare le superfici con una spugna bagnata con acqua e detergente neutro, ripassando poi le superfici come descritto in precedenza.
Per una pulizia più approfondita delle parti in marmo, è possibile utilizzare i prodotti specifici normalmente reperibili in commercio tenendo conto delle indicazioni del produttore e facendo molta attenzione a non entrare in contatto con la superficie in pelle.
Sono da evitare prodotti contenenti solventi e/o alcool e panni con fibre rigide che potrebbero danneggiare le superfici.
PARTI CON FINITURA OTTONE NATURALE OPACO
Per una normale pulizia delle parti con finitura ottone naturale opaco, si consiglia di utilizzare un panno umido e morbido.
Asciugare successivamente con un panno morbido e asciutto.
Non utilizzare mai alcool o altri solventi.

Non impiegare mai prodotti abrasivi.

PARTI METALLICHE E PARTI VERNICIATE
Per una normale pulizia delle parti metalliche e delle parti verniciate, si consiglia di utilizzare un panno umido e morbido, se necessario leggermente imbevuto di una soluzione composta da acqua e sapone neutro.
Asciugare successivamente con un panno morbido ed asciutto.
Per una pulizia più approfondita di queste parti, è possibile utilizzare i prodotti specifici normalmente reperibili in commercio tenendo conto delle indicazioni del produttore e facendo molta attenzione a non entrare in contatto con le superfici di materiale differente.
Prima dell'uso si consiglia di testare il prodotto su una zona non a vista.
Non utilizzare mai alcool o altri solventi.
Non impiegare mai prodotti abrasivi o corrosivi.

Varianti del prodotto
La consolle Fidelio è disponibile nelle versioni con piano in Cuoio Saddle Extra o con piano in Marmo (Calacatta Oro o Emperador).

Istruzioni d'uso
Il prodotto è stato costruito per essere utilizzato in condizioni d'uso normali, un utilizzo improprio potrebbe causare situazioni di pericolo.
Si consiglia di non appoggiare sul piano oggetti appuntiti, ruvidi o pesanti che potrebbero danneggiarlo.
Il prodotto è finalizzato al solo utilizzo domestico nelle abitazioni come piano d'appoggio di materiali leggeri.
Evitare utilizzi impropri e non consoni al prodotto, la sicurezza dello stesso è connessa al suo corretto utilizzo.
Non alterare o modificare in alcun modo il prodotto e i suoi componenti.
Evitare interventi e manutenzioni non contemplate nelle "Istruzioni d'uso" e nelle "Istruzioni di manutenzione".
Eventuali interventi d'assistenza tecnica o riparazioni devono essere effettuate da personale qualificato.
Accertarsi che il prodotto abbia un appoggio stabile al pavimento.
Evitare l'esposizione del prodotto in condizioni ambientali o agenti che potrebbero danneggiarlo, quali: temperature superiori a 45°, elevato grado di umidità, esposizione diretta e continuativa alla luce del sole, esposizione alle intemperie, vicinanza a fonti di calore.
Evitare che il piano (di qualsiasi versione cuoio o marmo) rimanga a contatto con l'acqua o con altri liquidi, anche per brevi periodi.
È assolutamente vietato salire con i piedi o sedersi sul piano della consolle.
Non caricare sulle estremità della consolle pesi che possano provocare danni.

Contenuto della confezione
La confezione contiene il prodotto ed il "Kit Utente".

Istruzioni di montaggio
Per il montaggio consultare la sezione "Istruzioni di montaggio".
Rivolgersi a personale specializzato ed effettuare le operazioni di montaggio in almeno due persone.

Rispetto dell'ambiente
Al termine del suo utilizzo non disperdere il mobile nell'ambiente, ma chiamare l'azienda comunale di smaltimento rifiuti solidi urbani per il suo trasporto in discarica o recupero.

Avvertenze
I materiali impiegati nella fabbricazione dei nostri prodotti e i trattamenti cui sono sottoposti, sono selezionati con cura per non nuocere alla salute del consumatore.

Il legno ed il cuoio sono materiali naturali che possono presentare delle diversità cromatiche e di venatura le quali rendono ogni modello unico e inimitabile e pertanto differente da tutti gli altri.
Tali diversità sono da considerarsi una caratteristica peculiare dei suddetti materiali.
Nelle versioni ignifughe i materiali possono essere sostituiti al fine di rispondere alle relative normative.
La presente scheda prodotto ottempera alle disposizioni del Decreto Legislativo 6 settembre 2005 n. 206 "Codice del consumo" e al Decreto del Ministro dell'industria, del commercio e dell'artigianato 8 febbraio 1997 n. 101 “Regolamento d’attuazione”.

PRODUCT SHEET

Materials used

BASE: Wenge- or Moka-stained solid Ash with triangular profile.
The plates for attaching the surfaces are made from steel and painted matt black.
Visible spacers made from brushed steel and painted in a natural brass colour.
Felt pads protect the floor.
WALL-MOUNTING PLATE: made from steel and painted matt black.
The plate can be adjusted to a depth of +/- 6 mm.
For greater stability and safety we recommend wall-mounting the table.
SADDLE-LEATHER CONSOLE TABLE TOP: made of Birch plywood with the upper part covered in Cuoio Saddle Extra leather and the lower part covered in matching Pelle Frau® Color System leather.
Edge stitching, tone on tone or contrast as desired, embellishes the surface of the top, which is branded with the Poltrona Frau logo.
MARBLE CONSOLE TABLE TOP: available in the versions
- Calacatta Gold with semi-polished finish,
- Calacatta Gold with polished finish,
- Emperador with polished finish.

In the semi-polished marble version the top surface is treated with a protective water-repellent solution that gives it a more natural appearance.
In the polished finish version a transparent polyester paint is applied to make the top surface more resistant and ensure it does not absorb liquids.
The underside of the marble top is strengthened with a technical mesh to ensure that the slab is resistant to breakage and impact.
The marble sheet's supporting panel is made of MDF and finished with scratch-proof matt black paint.

Maintenance Instructions

WOOD
For the regular cleaning of wooden parts a soft, damp cloth is recommended, which may be slightly dampened with a solution of water and neutral soap if needed.
Then dry the surface with a soft, dry cloth.
For a deeper cleaning of wooden parts specific products normally found in stores may be used, paying special attention to the manufacturer's instructions and taking care to avoid contact with different materials.
Initially testing the product in an area out of sight is recommended.
Never use alcohol or other solvents.
Never use abrasive or corrosive products.
Do not allow the wood to come into direct contact with heat sources and keep the product at a distance of at least 20-30 cm.
Avoid direct sunlight.
Warning: due to its nature and processing, certain stains cannot be completely removed from wood.
A slight change in colour over time is considered a natural evolution of the material.

CUOIO SADDLE EXTRA LEATHER
Cuoio Saddle Extra leather is tanned only with vegetable tannins and totally environmentally-friendly products and is aniline-dyed.
Treat the leather surface carefully, taking care not to create any stains, and immediately remove any substances that come into contact with the surface with a soft, damp cloth.
Then dry the surface with a soft, dry cloth.
Never use alcohol or other solvents.
Since it is all natural Cuoio Saddle Extra leather may display colour variations due to the natural absorption that occurs during drum-dying; precisely because dying is exclusively performed in drums and includes no refinishing/protection layer the surface is "light sensitive".

Avoid direct sunlight.
Avoid direct contact with heat sources, keeping the product at a minimum distance of 20-30 cm.
Warning: due to its nature and processing, certain stains cannot be completely removed from leather.
The outer surface of the leather may display blemishes, which are proof of the authenticity of the raw material, including: scars, wrinkles and grain.

PELLE FRAU® COLOR SYSTEM LEATHER
Look after leather surfaces and take care not to stain them.
If necessary, remove the substance from the leather immediately with a soft, damp cloth.
Then dry using a soft, dry cloth.
We recommend using "Leather Cleaner" wipes for normal cleaning of the leather, and then "Leather Protector" wipes for optimum protection of the leather.
For best care of the upholstery, we recommend using the "Elisir di Lunga Vita" kit two or three times a year, this kit is available at Poltrona Frau stores and authorised dealers.
When using cleaning and maintenance products, always follow the instructions very carefully.
Never use alcohol or other solvents.
Do not allow the leather to come into direct contact with heat sources and keep the product at a distance of at least 20-30 cm.
Avoid direct sunlight.
Warning: due to the nature of the leather and the way it has been treated, some stains cannot be completely removed.

MARBLE
ATTENTION: given the delicacy of the material, it is important to quickly remove any stains according to the instructions below.
The complete protection of the marble cannot be guaranteed even if it is treated with stainproof products.
Do not clean the marble with rigid fibre cloths as these could damage the surface.
Use a soft cloth, slightly dampened with warm water and well wrung out, for the regular cleaning of marble parts and the removal of dust and dry dirt.
Then dry with a soft, dry cloth.
For greasy and oily dirt treat the surfaces with a cloth that has been dampened in water and neutral detergent, then wipe them as described previously.
To clean marble parts more thoroughly, it is possible to use specific products widely available on the market paying special attention to the manufacturer's instructions and taking great care to avoid contact with the leather surface.
Do not use solvent or alcohol based products or rigid fibre cloths as these could damage the surfaces.

NATURAL MATTE BRASS FINISH PARTS
For normal cleaning of natural matte brass finish parts, we recommend using a soft, damp cloth.
Dry afterwards with a soft cloth.
Never use alcohol or other solvents.
Never use abrasive products.

METAL AND LACQUERED PARTS
For the regular cleaning of metal and lacquered parts a soft, damp cloth is recommended, which may be slightly dampened with a solution of water and neutral soap if needed.
Then dry the surface with a soft, dry cloth.

To clean these parts more thoroughly, specific products normally found in stores may be used, paying special attention to the manufacturer's instructions and taking care to avoid contact with different materials.
Initially testing the product in an area out of sight is recommended.
Never use alcohol or other solvents.
Never use abrasive or corrosive products.

Product variants
The Fidelio console table is available in the versions with Cuoio Saddle Extra leather or Marble (Calacatta Gold or Emperador) top.

Instructions for use
The product is designed to be used in normal conditions. Improper use may be dangerous.
Sharp, rough or heavy objects should not be placed on the surface as they could cause damage.
The product is designed exclusively for domestic use in homes as a surface on which to place light objects.
Avoid any improper and inappropriate use of the product. The safety of the product is linked to its correct usage.
Do not alter or modify the product or its components in any way.
Do not carry out operations or maintenance activities that are not outlined in the "Operating Instructions" or "Maintenance instructions".
Any technical assistance or repairs must be carried out by qualified personnel.
Check that the product is being used on a stable surface.
Avoid exposing the product to environmental conditions or elements that could damage it.
These include temperatures above 45°C, high levels of humidity, direct and continuous exposure to sunlight, exposure to bad weather, proximity to sources of heat.
Prevent the table top (of all saddle-leather or marble versions) from coming into contact with water or other liquids, even for short periods of time.
Standing or sitting on the surface of the console table is strongly discouraged.
Do not load the sides of the console table with weights that could damage it.

Package contents
The package contains the product and the "User's Kit".

Assembly instructions
Always refer to the "Assembly instructions" before assembling.
Consult specialised staff and carry out the assembly operations with at least one other person.

Respect of the environment
Dispose of this item of furniture in accordance with current regulations on waste disposal.

Notice
The materials used to manufacture our products and the treatments to which they are subjected are chosen with care to avoid all risk of harm to the customer's health.
Wood and leather are natural materials that could present different veins and shades of colour that make each model unique, inimitable, and different from all others.
These differences are to be considered a distinguishing feature of these materials.
With flameproof versions, materials may be replaced in order to conform to applicable standards.
This product sheet conforms to the provisions of Legislative decree

no. 206 of 6th September 2005 entitled "Consumer code " and decree no. 101 issued by the Ministry of Industry, Trade and Crafts of 8th February 1997 entitled "Implementation Regulations".

FICHE DE PRODUIT

Matériaux utilisés

PIÉTEMENT: fabriqué en Frêne massif teinté Wengé ou Moka, avec profil à section triangulaire.
Les plaques pour l'ancrage des plateaux sont en acier, peintes couleur noir mat.
Les entretoises, apparentes, sont en acier brossé, et couleur laiton naturel.
Des patins sont utilisés pour protéger le sol.
PLAQUE POUR FIXATION AU MUR: fabriquée en acier et peinte en noir mat.
La plaque dispose d'un réglage en profondeur de +/- 6 mm.
Il est recommandé de la fixer au mur pour assurer plus de stabilité et de sécurité.
PLATEAU DE LA CONSOLE EN CUIR: il est fabriqué en multiplis de Bouleau, et recouvert de cuir Cuoio Saddle Extra, la partie inférieure est recouverte de cuir Pelle Frau® Color System en assortiment de couleur.
Une couture périmétrale, disponible ton sur ton ou en contraste, décore la surface du dessus, où le logo de Poltrona Frau est marqué à chaud.
PLATEAU CONSOLE EN MARBRE: disponible dans les versions
- Calacatta Or avec finition semi-brillante,
- Calacatta Or avec finition brillante,
- Emperador avec finition brillante.

Dans la version marbre avec finition semi-brillante, le plateau est traité en surface avec une solution hydrofuge de protection qui lui donne un aspect plus naturel.
En revanche, dans le cas de la finition brillante, on applique un vernis polyester transparent qui renforce la surface du plateau et évite toute absorption de liquides.
La surface inférieure du plateau en marbre est armée d'une résille technique qui protège la plaque de la casse et des chocs.
Le dessous de soutien de la dalle de marbre est en fibre de bois à densité moyenne (MDF), et est peint en noir mat, anti-rayures.

Instructions d'entretien

BOIS
Pour nettoyer normalement les parties en bois, nous vous conseillons d'utiliser un chiffon doux et humide, imbibé au besoin d'une solution composée d'eau et de savon neutre.
Puis essuyez avec un chiffon doux et sec.
Pour nettoyer plus en profondeur les parties en bois, on peut utiliser des produits spécifiques couramment en vente dans le commerce, en tenant compte des indications du fabricant, et en faisant très attention à éviter tout contact du produit avec les surfaces d'un matériau différent.
Il est conseillé de tester le produit au préalable sur une zone non en vue.
N'utilisez jamais d'alcool ni d'autres solvants.
Ne jamais employer de produits abrasifs ou corrosifs.
Éviter le contact direct du bois avec des sources de chaleur en maintenant le produit à une distance de 20 à 30 cm.
Éviter la lumière solaire directe.
Avertissement: de par sa nature et le traitement qu'il a subi, le bois ne permet pas toujours d'éliminer complètement certaines taches.
Un léger changement de couleur au cours du temps doit être réputé comme une évolution naturelle du matériau.

CUIR CUOIO SADDLE EXTRA
Le cuir Cuoio Saddle Extra est tanné à 100 % avec des tannins végétaux et avec des produits complètement écologiques, et il est teint à l'aniline.
Veuillez traiter avec grand soin la surface en cuir, en évitant de la tacher, et éventuellement enlever tout de suite, avec un chiffon doux et humide, la substance qui aurait touché cette surface.
Puis essuyez avec un chiffon doux et sec.

N'utilisez jamais d'alcool ni d'autres solvants.
A cause de son naturel intrinsèque, le cuir Cuoio Saddle Extra peut présenter des variations de couleur, dues à l'absorption naturelle de la teinture exécutée dans le tonneau; c'est justement parce que le cuir est coloré seulement et exclusivement dans des tonneaux, sans aucune couche superficielle de finition/protection, que sa surface est «photosensible».
Evitez la lumière directe du soleil.
Evitez le contact direct du cuir avec des sources de chaleur, en maintenant le produit à une distance minimale de 20-30 cm.
Avertissement: de par sa nature et le traitement qu'il a subi, le cuir ne permet pas toujours d'éliminer complètement certaines taches.
Il peut y avoir sur le dessus du cuir des marques, qui sont témoins de l'authenticité de la matière première, comme: cicatrices, rides et veinures.

CUIR PELLE FRAU® COLOR SYSTEM
Utiliser avec soin la surface en cuir en évitant de la tacher et en éliminant immédiatement avec un chiffon doux humide le produit qui tache éventuellement la surface.
Essuyer ensuite avec un chiffon doux et sec.
Pour le nettoyage ordinaire et correct du cuir nous conseillons d'utiliser les lingettes «Leather Cleaner».
Pour protéger le cuir nous conseillons d'appliquer ensuite les lingettes «Leather Protector».
Pour prendre soin le mieux possible du revêtement, il est conseillé d'utiliser périodiquement, deux ou trois fois par an, le kit «Elisir di Lunga Vita» qui est disponible dans les points de vente et chez les revendeurs autorisés de Poltrona Frau.
Respecter scrupuleusement les instructions reportées sur l'emballage pour utiliser les produits de nettoyage et d'entretien.
N'utiliser jamais ni alcool, ni solvants.
Éviter le contact direct du cuir avec des sources de chaleur en maintenant le produit à une distance de 20 à 30 cm.
Éviter la lumière solaire directe.
Avertissement: du fait de la nature même du cuir et du traitement qu'il subit, il est parfois impossible d'éliminer complètement certaines taches.

MARBRE
ATTENTION: vue la délicatesse de ce matériau, il est important d'éliminer immédiatement les taches, en suivant les indications ci-dessous; bien que le marbre soit traité avec des produits antitaches, une protection totale n'est pas garantie.
Pour le nettoyage du marbre, éviter les chiffons en fibres rigides qui pourraient endommager les surfaces.
Pour le nettoyage normal des parties en marbre, pour enlever la poussière et les saletés sèches, nous vous conseillons d'utiliser un chiffon doux légèrement humidifié avec de l'eau tiède et bien essoré.
Essuyer ensuite avec un chiffon doux sec.
Pour les saletés grasses et huileuses, nous vous conseillons de traiter les surfaces avec une éponge mouillée d'eau et un détergent neutre et de repasser ensuite sur les surfaces comme décrit précédemment.
Pour nettoyer plus en profondeur les parties en marbre, les produits spécifiques couramment en vente dans le commerce peuvent être utilisés, en suivant les indications du fabricant et en faisant très attention à éviter tout contact de ces produits avec la surface en cuir.
Éviter les produits contenant des solvants et/ou de l'alcool et les chiffons en fibres rigides qui pourraient endommager les surfaces.

PARTIES AVEC FINITION LAITON NATUREL MAT
Pour nettoyer normalement les parties ayant la finition laiton naturel mat, nous vous conseillons d'utiliser un chiffon doux et humide.
Ensuite essuyer avec un chiffon doux sec.
Ne jamais utiliser d'alcool ni d'autres solvants.

Ne jamais employer de produits abrasifs.

PARTIES MÉTALLIQUES ET PARTIES PEINTES
Pour nettoyer normalement les parties métalliques et les parties peintes, nous vous conseillons d'utiliser un chiffon doux et humide, imbibé au besoin d'une solution composée d'eau et de savon neutre.
Puis essuyez avec un chiffon doux et sec.
Pour nettoyer plus en profondeur ces parties, on peut utiliser des produits spécifiques couramment en vente dans le commerce, en tenant compte des indications du fabricant, et en faisant très attention à éviter tout contact du produit avec les surfaces d'un matériau différent.
Il est conseillé de tester le produit, avant l'usage, sur une zone non visible.
Ne jamais utiliser d'alcool ni d'autres solvants.
Ne jamais employer de produits abrasifs ou corrosifs.

Variantes du produit
La console Fidelio est disponible dans les versions avec plateau en cuir Cuoio Saddle Extra ou avec plateau en marbre (Calacatta Or ou Emperador).

Mode d'emploi
Ce produit a été construit pour être utilisé dans des conditions d'emploi normales; une utilisation impropre pourrait provoquer des situations dangereuses.
Nous conseillons de ne placer sur le plateau aucun objet pointu, rugueux ou lourd susceptible de l'endommager.
Le produit est destiné uniquement à un usage ménager dans les maisons, en tant que surface d'appui pour des objets légers.
Éviter l'emploi incorrect et inapproprié du produit, car la sécurité de ce dernier est liée à son usage correct.
Ne pas manipuler ni modifier, d'aucune manière, le produit et ses composants.
Éviter les interventions et opérations d'entretien non prévues dans le «Mode d'emploi» et dans les «Instructions pour l'entretien».
Les éventuelles interventions d'assistance technique ou de réparations doivent être effectuées par du personnel qualifié.
Vérifier que le produit repose sur le sol de façon stable.
Éviter d'exposer le produit à des conditions environnementales ou à des éléments qui pourraient l'endommager, tels que: températures de plus de 45°C, degré d'humidité élevé, exposition directe et continue à la lumière du soleil, exposition aux intempéries, proximité de sources de chaleur.
Éviter que le plateau (qu'il soit en cuir ou en marbre) ne reste en contact avec de l'eau ou avec d'autres liquides, même pendant de courtes périodes.
Il est absolument interdit de monter ou de s'asseoir sur le plateau de la console.
Ne pas poser de poids sur les extrémités de la console, cela pourrait provoquer des dommages.

Contenu de l'emballage
L'emballage contient l'article et le «Kit Utilisateur»

Instructions de montage
Pour le montage, consulter la section «Conseils pour le montage».
S'adresser à du personnel spécialisé, et effectuer les opérations de montage en étant au moins deux personnes.

Respect de l'environnement
Ne pas se débarrasser du meuble en l'abandonnant dans la nature, mais respecter les règlements en vigueur sur l'élimination des déchets.

Avis

Les matériaux employés pour la fabrication de nos produits et les traitements auxquels ils sont soumis, sont choisis avec grand soin pour éviter de nuire à la santé du consommateur.
Le bois et le cuir sont des matériaux naturels, qui peuvent présenter des différences de couleurs et de veinures qui font de chaque modèle une pièce unique et inimitable, par conséquent différente de toutes les autres. Ces différences doivent être considérées comme une qualité particulière des susdits matériaux.
Dans les versions ignifuges, les matériaux peuvent être remplacés par d'autres, afin de satisfaire aux réglementations correspondantes.
La fiche de produit présente est conforme aux dispositions du Décret Législatif italien du 6 septembre 2005 n° 206 «Code de la consommation» et au Décret du Ministre italien de l'industrie, du commerce et de l'artisanat du 8 février 1997 n° 101 «Règlement d'application».

PRODUKTBESCHREIBUNG

Verwendete Materialien

UNTERGESTELL: aus massiver Esche, wengè- oder mokkafarben gebeizt, mit dreieckigem Querschnitt.
Verankerungsplatten der Flächen aus mattschwarz lackiertem Stahl.
Abstandstücke aus gebürstetem Stahl mit natürlicher Messinglackierung.
Mit Filzdämpfern zum Schutz des Bodens.
PLATTE ZUR WANDBEFESTIGUNG: aus mattschwarz lackiertem Stahl.
Die Platte verfügt über eine Tiefenregelung von +/- 6 mm.
Die Wandbefestigung wird als Garantie für höhere Stabilität und Sicherheit empfohlen.
KONSOLEN-PLATTE AUS KERNLEDER: aus Multischicht-Birkenholz, dessen Oberseite mit Cuoio Saddle Extra-Leder bezogen ist, die Unterseite weist einen farblich abgestimmten Bezug aus Pelle Frau®-Leder aus dem Color System auf.
Eine Umfangsnaht, die Ton in Ton oder im Farbkontrast gehalten ist, bereichert die Oberfläche auf der Oberseite, auf der das Poltrona Frau-Logo eingeprägt ist.
KONSOLENPLATTE AUS MARMOR: erhältlich in den Versionen
- Calacatta Oro mit Mattglanzfinish,
- Calacatta Oro mit Glanzfinish,
- Emperador mit Glanzfinish.

Bei der Marmorversion mit Mattglanzfinish wird die Oberfläche der Platte mit einer wasserabweisenden, schützenden Lösung behandelt, die ihr ein natürlicheres Aussehen verleiht.
Beim Glanzfinish hingegen wird ein transparenter Polyesterlack angebracht, der der Platte einen höheren Oberflächenwiderstand verleiht und das Eindringen von Flüssigkeiten verhindert.
Die Unterseite der Marmorfläche ist mit einem technischen Netz verstärkt, wodurch die Platte widerstandsfähiger gegenüber Bruch und Stößen wird.
Der stützende Unterbau der Marmorplatte ist aus Holzfaser mit mittlerer Dichte (MDF), die mit mattschwarzem Kratzschutzanstrich versehen ist.

Pflegeanleitung

HOLZ
Für eine normale Reinigung der Holzteile wird die Verwendung eines feuchten, weichen Tuches angeraten, das nötigenfalls auch mit einer Lösung aus Wasser und neutraler Seife getränkt sein kann.
Danach mit einem trockenen weichen Tuch abtrocknen.
Für eine tiefergehende Reinigung der Holzteile können normal im Handel erhältliche spezifische Produkte verwendet werden, wobei die Angaben des Herstellers zu berücksichtigen sind, und sehr darauf geachtet werden muss, dass diese nicht mit Flächen aus anderem Material in Berührung kommen.
Es wird angeraten, das Produkt zuerst an einer nicht sichtbaren Stelle auszuprobieren.
Benutzen Sie nie Alkohol oder andere Lösungsmittel.
Niemals Scheuermittel oder ätzende Stoffe verwenden.
Den direkten Kontakt des Holzes mit Wärmequellen vermeiden und das Produkt in einer Entfernung von mindestens 20-30 cm halten.
Direkte Sonneneinwirkung vermeiden.
Hinweis: Das Holz gestattet von Natur aus auch bei sofortiger Behandlung nicht immer das vollständige Entfernen von Flecken.
Eine leichte Farbänderung über die Zeit ist als natürliche Entwicklung des Materials zu betrachten.

CUOIO SADDLE EXTRA-KERNLEDER
Cuoio Saddle Extra-Kernleder wird zu 100% mit pflanzlichen Tanninen und vollkommen umweltfreundlichen Produkten gegerbt und mit Anilin gefärbt.

Die Lederfläche pfleglich behandeln und darauf achten, dass sie keine Flecken davonträgt.Eventuelle Substanzen, die mit der Fläche in Berührung gekommen sind, sofort mit einem feuchten, weichen Tuch abwischen. Danach mit einem trockenen weichen Tuch abtrocknen.
Benutzen Sie nie Alkohol oder andere Lösungsmittel.
Wegen seiner Naturbelassenheit kann das Cuoio Saddle Extra-Kernleder Farbvariationen aufweisen, die von der natürlichen Aufnahme der Färbung im Bottich herrühren.Die Oberfläche ist, weil das Färben ausschließlich nur in Bottichen erfolgt und sie keinerlei künstliche Bearbeitungs- bzw.Schutzschicht hat, „lichtempfindlich".
Nicht direktem Sonnenlicht aussetzen.
Vermeiden Sie direkten Kontakt des Leders mit Wärmequellen und halten Sie das Produkt davon auf einem Mindestabstand von 20-30 cm.
Hinweis: Das Leder gestattet von Natur aus auch bei sofortiger Behandlung nicht immer das vollständige Entfernen von Flecken.
Auf der Lederdecke können Zeichen vorhanden sein, sie zeugen von der Authentizität des Rohmaterials.Das können Narben, Falten und Äderungen sein.

PELLE FRAU®-LEDER COLOR SYSTEM
Die Oberfläche in Leder vorsichtig benutzen und darauf achten, sie nicht zu beflecken.
Eventuell mit der Oberfläche in Berührung gekommene Substanzen sofort mit einem feuchten, weichen Tuch entfernen.
Anschließend mit einem trockenen, weichen Tuch trocknen.
Für die normale, richtige Reinigung des Leders empfehlen wir, die Tücher „Leather Cleaner" zu verwenden.
Zum optimalen Schutz des Leders ist es ratsam, anschließend die Tücher „Leather Protector" zu benutzen.
Um den Bezug maximal zu pflegen, sollte zwei bis drei Mal im Jahr das Kit „Elisir di Lunga Vita" verwendet werden, es ist bei den Verkaufsstellen und den autorisierten Händlern von Poltrona Frau erhältlich.
Achtung: Bei der Verwendung der Reinigungs und Pflegemittel sind die auf der Packung angegebenen Anweisungen genau zu befolgen.
Niemals Alkohol oder andere Lösungsmittel verwenden.
Den direkten Kontakt des Leders mit Wärmequellen vermeiden und das Produkt in einer Entfernung von mindestens 20-30 cm halten.
Direkte Sonneneinwirkung vermeiden.
Hinweis: Aufgrund seiner Beschaffenheit und der erfolgten Behandlung gestattet das Leder nicht immer die vollständige Entfernung einiger Flecken.

MARMOR
ACHTUNG: Aufgrund der Empfindlichkeit des Materials ist es wichtig, Flecken gemäß den untenstehenden Angaben sofort zu entfernen.
Auch wenn der Marmor mit Fleckenschutzprodukten behandelt wurde, kann kein vollständiger Schutz gewährleistet werden.
Die Reinigung des Marmors mit Tüchern aus steifen Fasern, die die Oberflächen beschädigen könnten, ist zu vermeiden.
Zur normalen Reinigung der Marmorteile, zur Entfernung von Staub und trockenem Schmutz wird empfohlen, ein weiches Tuch zu verwenden, das leicht mit lauwarmem Wasser befeuchtet und gut ausgewrungen wurde.
Danach mit einem trocknen und weichen Tuch abtrocknen.
Für fetten und schmierigen Schmutz wird empfohlen, die Oberflächen mit einem Schwamm zu behandeln, der mit Wasser und einem neutralen Reinigungsmittel befeuchtet wurde, und danach die Oberflächen gemäß den obigen Angaben zu behandeln.
Zur gründlicheren Reinigung der Marmorteile ist es möglich, handel sübliche spezifische Produkte zu verwenden.
Dabei die Angaben des Herstellers einhalten und darauf achten, dass diese Produkte nicht mit den Lederflächen in Berührung kommen.

Zu vermeiden sind lösungsmittel- und/oder alkoholhaltige Produkte und Tücher mit steifen Fasern, die die Oberflächen beschädigen könnten.

TEILE MIT MATTEM NATURBELASSENEM MESSING-FINISH
Für die normale Reinigung der Teile mit mattem naturbelassenem Messing-Finish verwenden Sie ein feuchtes, weiches Tuch.
Danach mit einem weichen, trockenen Tuch abwischen.
Niemals Alkoholreiniger oder sonstige Lösungsmittel verwenden.
Niemals Scheuermittel verwenden.

METALLENE TEILE UND LACKIERTE TEILE
Zur normalen Reinigung der metallenen Teile und der lackierten Teile empfehlen wir, ein feuchtes, weiches Tuch zu verwenden und dieses, falls notwendig, mit einer Lösung aus Wasser und neutraler Seife zu tränken.Anschließend mit einem trockenen, weichen Tuch trocknen.
Für eine gründlichere Reinigung dieser Teile kann man spezielle Produkte verwenden, die normalerweise im Handel erhältlich sind, wenn man die Angaben des Herstellers beachtet und aufpasst, dass man nicht mit Oberflächen aus anderem Material in Kontakt kommt.
Vor dem Gebrauch sollte man das Produkt an einer nicht sichtbaren Stelle ausprobieren.
Niemals Alkohol oder andere Lösungsmittel verwenden.
Niemals Scheuermittel oder ätzende Stoffe verwenden.

Produktvarianten
Die Konsole Fidelio ist in den Versionen mit Platte aus Cuoio Saddle Extra-Leder oder mit Marmorplatte (Calacatta Oro oder Emperador) erhältlich.

Gebrauchsanleitung
Das Produkt wurde gebaut, um unter normalen Nutzungsbedingungen verwendet zu werden; eine unsachgemäße Verwendung könnte zu Gefahrensituationen führen.
Es wird davon abgeraten, spitze, raue oder schwere Gegenstände auf der Platte abzulegen, da sie diese beschädigen könnten.
Das Produkt ist lediglich für den häuslichen Gebrauch als Auflagefläche für leichte Materialien gedacht.
Unsachgemäße, nicht dem Produkt entsprechende Verwendungen sind zu vermeiden, da seine Sicherheit mit der korrekten Verwendung verbunden ist.
Das Produkt und seine Komponenten dürfen auf keine Weise verändert oder umgebaut werden.
Eingriffe und Maßnahmen, die in den „Gebrauchsanweisungen" und in der „Wartungsanleitung" nicht angeführt sind, vermeiden.
Etwaige technische Servicemaßnahmen oder Reparaturen müssen von qualifiziertem Personal ausgeführt werden.
Sichergehen, dass das Produkt eine stabile Auflage auf dem Boden hat.
Das Produkt darf keinen Umweltbedingungen oder Einwirkungen ausgesetzt werden, die es beschädigen könnten, wie: Temperaturen über 45°, hoher Grad an Feuchtigkeit, direkte und kontinuierliche Aussetzung an das Sonnenlicht und an Schlechtwetter, Nähe von Wärmequellen.
Die Platte (sowohl in der Leder- als auch in der Marmorversion) darf nicht mit Wasser oder anderen Flüssigkeiten in Berührung kommen, auch nicht für kurze Zeiträume.
Es ist strikt verboten, mit den Füßen auf die Konsolen-Platte zu steigen oder sich darauf zu setzen.
Die äußeren Enden der Konsole nicht mit Gewichten belasten, die Schäden hervorrufen können.

Inhalt der Verpackung
Die Verpackung enthält das Produkt und das „Benutzerset".

Montageanleitung

Für die Montage den Abschnitt „Montageanleitung" durchlesen. Fachpersonal zu Rate ziehen und die Montagetätigkeiten mindestens zu zweit vornehmen.

Rücksicht auf die Umwelt

Das Möbelstück nicht in der Umwelt entsorgen, sondern die geltenden Bestimmungen zur Abfallentsorgung beachten.

Anweisung

Die bei der Herstellung unserer Produkte verwendeten Materialien und die Behandlungen, denen sie unterzogen werden, wurden sorgfältig ausgewählt, um der Gesundheit des Verbrauchers nicht zu schaden.
Holz und Leder sind natürliche Materialien, die in Farbe und Maserung verschieden ausgeprägt sein können, wodurch jedes Modell einzigartig und unnachahmlich und daher von allen anderen verschieden ist.
Diese Verschiedenheiten sind als eine besondere Eigenschaft der genannten Materialien zu betrachten.
Bei den feuerfesten Versionen können die Materialien ersetzt sein, um den entsprechenden Vorschriften zu genügen.
Dieses Produktblatt hält die Bestimmungen des Gesetzesdekrets vom 6. September 2005 Nr. 206 „Verbraucherschutzgesetz" und den Erlass des Ministeriums für Industrie, Handel und Gewerbe vom 8. Februar 1997 Nr. 101 „Umsetzungsregelung" ein.

FICHA PRODUCTO

Materiales empleados

BASAMENTO: realizado con madera maciza de Fresno teñida color Wengué o teñida color Moca con perfil de sección triangular.
Placas para el anclaje del tablero realizadas en acero pintado de color negro mate.
Separadores a la vista realizados en acero cepillado y pintado con acabado en latón natural.
Presenta fieltros para proteger el pavimento.
PLACA PARA FIJACIÓN A PARED: realizada en acero pintado de color negro mate.
La placa se puede regular en profundidad +/- 6 mm.
Se recomienda la fijación a la pared para garantizar una mayor estabilidad y seguridad.
TABLERO DE LA CONSOLA DE CUERO: realizado en multicapa de Abedul con la parte superior revestida con Cuoio Saddle Extra y la parte inferior revestida con piel Pelle Frau® Color System a conjunto.
Una costura perimetral, disponible en el mismo color o en contraste, embellece la superficie del tablero, la cual presenta el logo de Poltrona Frau termoimpreso.
TABLERO DE LA CONSOLA DE MÁRMOL: disponible en las siguientes versiones
- Calacatta Oro con acabado semibrillante,
- Calacatta Oro con acabado brillante,
- Emperador con acabado brillante.

En la versión de mármol con acabado semibrillante, la superficie del tablero se trata con una solución protectora y repelente al agua que le otorga un aspecto muy natural.
En el acabado brillante se aplica, por su parte, un barniz de poliéster transparente que le da a la superficie del tablero una mayor resistencia evitando la absorción de líquidos.
La cara inferior del tablero de mármol está estructurada mediante una red técnica que garantiza a la placa resistencia frente a rotura e impacto.
El tablero inferior de soporte de la placa de mármol está realizado en fibra de madera de densidad media (MDF) acabada con pintura antiarañazos de color negro mate.

Instrucciones de mantenimiento

MADERA
Para limpiar normalmente las partes de madera, se recomienda utilizar un paño húmedo y suave, si es necesario, ligeramente mojado con una solución compuesta por agua y jabón neutro.
Después secar con un paño suave y seco.
Para una limpieza más profunda de las partes de madera se pueden utilizar los productos específicos disponibles normalmente en las tiendas, teniendo siempre en cuenta las indicaciones del fabricante y prestando la máxima atención a que no entren en contacto con superficies de diverso material.
Se recomienda probar previamente el producto en una zona que no esté a la vista.
No utilizar nunca alcohol u otros disolventes.
No emplear nunca productos abrasivos o corrosivos.
Mantener el producto a una distancia mínima de 20 a 30 cm de estas.
Evitar tanto la luz directa del sol como el contacto directo de la madera con fuentes de calor.
Advertencia: por la propia naturaleza de la madera y el tratamiento al que se ha sometido, es posible que algunas manchas no se puedan eliminar completamente.
Un leve cambio de color, con el paso del tiempo, se debe considerar una evolución natural del material.

CUOIO SADDLE EXTRA

El Cuoio Saddle Extra se curte al 100% con taninos vegetales y productos totalmente ecológicos y se tiñe con anilina.
Utilizar con delicadeza la superficie de cuero y prestar atención a no mancharla, limpiando inmediatamente, con un paño húmedo y suave, cualquier sustancia que pueda haber entrado en contacto con la misma. Después secar con un paño suave y seco.
No utilizar nunca alcohol u otros disolventes.
Por su propia naturaleza, el Cuoio Saddle Extra puede presentar variaciones de color debidas a la absorción natural del tinte en las cubas; su superficie, precisamente porque la coloración se lleva a cabo única y exclusivamente en cubas y carece de cualquier capa superficial de acabado/protección, es fotosensible.
Evitar la luz directa del sol.
Evitar el contacto directo del cuero con fuentes de calor, manteniendo el producto a una distancia mínima de las mismas de 20-30 cm.
Advertencia: por la propia naturaleza del cuero y el tratamiento al que se ha sometido, es posible que algunas manchas no se puedan eliminar completamente.
El cuero puede presentar diversas marcas, que demuestran la autenticidad de dicha materia prima, entre las que se pueden encontrar: cicatrices, arrugas y vetas.

PIEL PELLE FRAU® COLOR SYSTEM
Utilizar la superficie tapizada en piel cuidadosamente, teniendo la precaución de no mancharla.
Si esto sucediera, retirar, de forma inmediata y con un paño suave humedecido, la sustancia que hubiera entrado en contacto con la superficie. A continuación, secar con un paño suave y seco.
Para la correcta y habitual limpieza de la piel, se recomienda utilizar las toallitas "Leather Cleaner".
Para una óptima conservación de la piel, se recomienda utilizar a continuación las toallitas "Leather Protector".
Para cuidar de la mejor forma posible el revestimiento, se recomienda utilizar periódicamente, dos o tres veces al año, el kit "Elixir de Larga Vida", disponible en los puntos de venta y revendedores autorizados de Poltrona Frau.
Atención: seguir siempre atentamente las instrucciones indicadas en el envase en lo que concierne a la utilización de productos de limpieza y conservación.
No utilizar nunca alcohol ni otros disolventes.
Evitar el contacto directo de la piel con fuentes de calor, manteniendo el producto a una distancia mínima de 20-30 cm.
Evitar la luz directa del sol.
Advertencia: por su naturaleza y debido al tratamiento al que fue sometida, la piel no siempre permite la eliminación completa de ciertas manchas.

MÁRMOL
ATENCIÓN: considerada la delicadeza del material, es importante eliminar rápidamente las manchas conforme a las indicaciones descritas a continuación.
A pesar de que el mármol está tratado con productos antimanchas la protección total no está garantizada.
Se deben evitar, para la limpieza del mármol, los paños con fibras ásperas, los cuales podrían dañar las superficies.
Para limpiar normalmente las partes en mármol, quitar el polvo y la suciedad seca, se recomienda utilizar un paño suave ligeramente humedecido con agua templada y bien escurrido.
Después, secar con un paño suave y seco.
Para la suciedad grasosa o pegajosa, se recomienda tratar las superficies con una esponja mojada en agua y detergente neutro, repasando posteriormente las mismas tal como se ha descrito previamente.
Para una limpieza más profunda de las partes de mármol se pueden utilizar

los productos específicos disponibles normalmente en las tiendas teniendo en cuenta las indicaciones del fabricante y prestando atención a que no entren en contacto con otras superficies.
Se deben evitar productos que contengan disolventes y/o alcohol y paños con fibras rígidas, los cuales podrían dañar las superficies.

PARTES CON ACABADO EN LATÓN NATURAL MATE
Para limpiar normalmente las partes con acabado en latón natural mate, se recomienda utilizar un paño húmedo y suave.
Después secar con un paño suave y seco.
No utilizar nunca alcohol u otros disolventes.
No emplear nunca productos abrasivos.

PARTES METÁLICAS Y PARTES PINTADAS
Para limpiar normalmente las partes metálicas y las partes pintadas, se recomienda utilizar un paño húmedo y suave, si es necesario, ligeramente mojado con una solución compuesta por agua y jabón neutro.
Después secar con un paño suave y seco.
Para una limpieza más profunda de estas partes, se pueden utilizar los productos específicos disponibles normalmente en las tiendas, teniendo siempre en cuenta las indicaciones del fabricante y prestando la máxima atención a que no entren en contacto con superficies de diverso material.
Se recomienda probar el producto en una zona no a la vista antes de usarlo.
No utilizar nunca alcohol u otros disolventes.
No emplear nunca productos abrasivos o corrosivos.

Variantes del producto
La consola Fidelio se encuentra disponible en las versiones con tablero de Cuoio Saddle Extra o con tablero de Mármol (Calacatta Oro o Emperador).

Instrucciones de uso
Este producto ha sido realizado para su uso en condiciones normales, un uso impropio podría causar situaciones peligrosas.
Se recomienda no apoyar sobre el tablero objetos afilados, ásperos o pesados ya que podrían dañarlo.
Este producto ha sido realizado sólo para uso doméstico como superficie de apoyo de piezas ligeras.
Evitar un uso impropio o no adecuado del producto, la seguridad de dicho producto depende de un empleo correcto del mismo.
No alterar o modificar en modo alguno el producto o sus componentes.
Evitar realizar intervenciones u operaciones de mantenimiento no indicadas en las «Instrucciones de uso» o en las «Instrucciones de mantenimiento».
Solo personal cualificado podrá efectuar posibles intervenciones de asistencia técnica o reparaciones.
Comprobar que el producto esté apoyado de forma estable en el suelo.
Evitar exponer el producto a condiciones ambientales o agentes que pudieran dañarlo como pueden ser: temperaturas superiores a 45 °C, un elevado grado de humedad, una exposición directa y continua a la luz del sol, exteriores o proximidad a fuentes de calor.
Evitar que el tablero (de cualquiera de las versiones, de cuero o mármol) permanezca en contacto con agua o con otros líquidos, incluso durante breves periodos de tiempo.
Queda terminantemente prohibido ponerse de pie o sentarse sobre la consola.
No colocar en los extremos de la consola pesos que puedan provocar daños.

Contenido del embalaje
El embalaje contiene el producto y el "Kit del Usuario".

Instrucciones de montaje

Para el montaje, consultar siempre las "Instrucciones de montaje". Remitirse a personal especializado, como mínimo dos personas, para realizar las operaciones de montaje.

Respeto medioambiental

No se deshaga del mueble incontroladamente: aténgase escrupulosamente a lo dispuesto en las normas vigentes en materia de eliminación de materiales desechables.

Advertencias

Los materiales empleados en la fabricación de nuestros productos y los tratamientos a los que se someten se seleccionan atentamente para que no sean dañinos para la salud del consumidor.
La madera y el cuero son materiales naturales que pueden presentar diferencias cromáticas o de veteado las cuales hacen que cada modelo sea único e inimitable y, por lo tanto, diverso de todos los demás.
Dichas diferencias deben considerarse una característica propia de los materiales previamente mencionados.
En las versiones ignífugas, se podrán sustituir los materiales para que sean conformes con las normativas correspondientes.
La presente ficha de producto cumple con las disposiciones del Decreto Legislativo n.º 206 de 6 de septiembre de 2005, "Código de consumo", y del Decreto del Ministro de Industria, Comercio y Artesanía n.º 101 de 8 de febrero de 1997, "Reglamento de aplicación".

ПАСПОРТ ИЗДЕЛИЯ

Используемые материалы

ОСНОВАНИЕ: массив ясеня цвета венге или мокко с профилем треугольного сечения.
Плиты для крепления столешниц из стали с черной матовой окраской.
Открытые распорки из брашированной стали с окраской под натуральную латунь.
Предусматриваются наклейки из войлока для защиты покрытия пола.
ПЛИТА ДЛЯ КРЕПЛЕНИЯ К СТЕНЕ: сталь, окрашенная в черный матовый цвет.
Плита может регулироваться по глубине на +/- 6 мм.
Крепление к стене рекомендуется для повышения устойчивости и безопасности.
СТОЛЕШНИЦА КОНСОЛИ ИЗ КОЖИ: березовая фанера, верхняя часть обтянута кожей Cuoio Saddle Extra, нижняя часть - кожей Pelle Frau® Color System скоординированных цветов.
Строчка по периметру в тон или контрастная украшает поверхность столешницы, на которой выжжен логотип Poltrona Frau.
СТОЛЕШНИЦА КОНСОЛИ ИЗ МРАМОРА: выпускаются следующие варианты:
- Calacatta Oro с полуглянцевой отделкой,
- Calacatta Oro с глянцевой отделкой,
- Emperador с глянцевой отделкой.

В варианте из мрамора с полуглянцевой отделкой поверхность столешницы обработана защитным водоотталкивающим раствором, придающим ей более естественный внешний вид.
В варианте с глянцевой отделкой наносится прозрачный полиэфирный лак, придающий столешнице более высокую прочность и препятствующий впитыванию жидкостей.
Нижняя поверхность мраморной столешницы усилена технической сеткой, придающей плите прочность на излом и удар.
Опорная плоскость для мраморной плиты выполнена из древесного волокна средней плотности (МДФ) и окрашена стойкой к царапинам черной матовой краской.

Правила по уходу

ДЕРЕВО
Для обычного ухода за частями из дерева рекомендуется использовать влажную мягкую салфетку, слегка смоченную, при необходимости, водным раствором нейтрального мыла.
Затем высушить мягкой сухой салфеткой.
Для более глубокой очистки частей из дерева можно использовать имеющиеся в продаже специальные средства, соблюдая указания производителя и внимательно следя за тем, чтобы это средство не попало на поверхности из других материалов.
Предварительно рекомендуется выполнить пробу, нанося средство на скрытую часть изделия.
Запрещается использовать спирт и другие растворители.
Запрещается использовать абразивные и коррозивные средства.
Мебель должна находиться на расстоянии не менее 20-30 см от источников тепла.
Избегайте попадания прямых солнечных лучей на кожаную мебель.
Внимание: вследствие характера материала и его обработки с данного дерева не всегда удается полностью удалить некоторые пятна.
Небольшое изменение цвета со временем является следствием естественных изменений материала.

КОЖА CUOIO SADDLE EXTRA
Кожа Cuoio Saddle Extra выделана с применением только расти тельных

дубильных веществ и абсолютно экологичных средств и окрашена анилиновыми красителями.
Бережно обращаться с кожаной поверхностью, не допуская образования на ней пятен.Немедленно удалять влажной мягкой салфеткой любые вещества, попавшие на кожаную поверхность.
Затем высушить мягкой сухой салфеткой.
Запрещается использовать спирт и другие растворители.
Учитывая, что кожа Cuoio Saddle Extra является натуральной, на ней может наблюдаться небольшое изменение цвета в результате естественного впитывания красителя при окраске в барабане.
Ее поверхность, именно вследствие того, что окраска осуществляется только и исключительно в барабане и лишена какого-либо поверхностного отделочного/защитного слоя, фоточувствительна.
Не допускать прямого воздействия солнечных лучей.
Не допускать прямого контакта кожи с источниками тепла, устанавливать изделие на расстоянии не менее 20-30 см от них.
Внимание: вследствие характера материала и его обработки с данной кожи не всегда удается полностью удалить некоторые пятна.
На поверхности кожи могут присутствовать отметины, свидетельствующие о натуральности сырья: шрамы, морщины и прожилки.

КОЖА PELLE FRAU® COLOR SYSTEM
Кожаная мебель требует аккуратного обращения.Старайтесь не загрязнять ее, а все загрязнения сразу же удалять мягкой влажной тканью.
После чистки протереть мягкой сухой тканью.
Для правильной чистки кожи рекомендуется использовать специальные салфетки «Leather Cleaner», а для лучшей защиты после чистки следует протереть поверхность салфетками «Leather Protector».
Для оптимального ухода за обивкой рекомендуется периодически, два-три раза в год, использовать набор «Elisir di Lunga Vita», который можно приобрести в магазинах и у уполномоченных дилеров Poltrona Frau.
При использовании чистящих средств и средств для ухода необходимо тщательно соблюдать инструкции, приведенные на упаковке продукта.
Не допускается использование спиртосодержащих средств либо других растворителей.
Следует избегать прямого контакта кожаной мебели с источниками тепла.
Мебель должна находиться на расстоянии не менее 20-30 см от источников тепла.
Избегайте попадания прямых солнечных лучей на кожаную мебель.
Предупреждение: исходя из свойств кожи и типа проведенной обработки, удаление некоторых видов пятен может быть неполным.

МРАМОР
ВНИМАНИЕ: учитывая деликатность материала, важно своевременно удалять пятна по приведенным ниже указаниям. Несмотря на то, что мрамор обработан средствами для предупреждения образования пятен, полной защиты не обеспечивается.
Избегать использования для очистки мрамора салфеток с жесткими волокнами, которые могут повредить поверхности.
Для обычной очистки частей из мрамора, удаления пыли и сухой грязи рекомендуется использовать мягкую салфетку, слегка смоченную в теплой воде и хорошо отжатую.
Затем высушить мягкой сухой салфеткой.

ЧАСТИ С ОТДЕЛКОЙ "МАТОВАЯ НАТУРАЛЬНАЯ ЛАТУНЬ"
Для обычной очистки деталей с отделкой "матовая натуральная латунь" рекомендуется использовать влажную мягкую салфетку.

Затем высушить мягкой сухой салфеткой.
Запрещается использовать спирт и другие растворители.
Запрещается использовать абразивные средства.

МЕТАЛЛИЧЕСКИЕ И ОКРАШЕННЫЕ ЧАСТИ
Для обычного ухода за металлическими и окрашенными частями рекомендуется использовать влажную мягкую салфетку, слегка смоченную, при необходимости, водным раствором нейтрального мыла.
Затем высушить мягкой сухой салфеткой.
Для более глубокой очистки этих частей можно использовать имеющиеся в продаже специальные средства, соблюдая указания производителя и внимательно следя за тем, чтобы это средство не попало на поверхности из других материалов.
Перед применением рекомендуется выполнить пробу, нанося средство на скрытую часть изделия.
Запрещается использовать спирт и другие растворители.
Запрещается использовать абразивные и коррозивные средства.

Варианты изделия
Консоль Fidelio выпускается в вариантах со столешницей из кожи Cuoio Saddle Extra или со столешницей из мрамора (Calacatta Oro или Emperador).

Инструкция по использованию
Изделие предназначено для использования в нормальных условиях, неправильное применение может создать опасные ситуации.
Рекомендуется не класть на столешницу острые, шероховатые или тяжелые предметы, которые могут повредить ее.
Изделие предназначено только для бытового применения в жилых помещениях в качестве опорной поверхности для легких материалов.
Не использовать изделие не по назначению и неправильно, его безопасность зависит от правильности его применения.
Запрещается вносить какие-либо изменения в изделие и его компоненты.
Не выполнять работы и операции по уходу, не предусмотренные в инструкциях по применению и в инструкциях по уходу.
Любые работы по техническому содействию и ремонту должны выполняться квалифицированным персоналом.
Проверить, что изделие надежно опирается на пол.
Не допускать воздействия на изделие окружающих условий и атмосферных явлений, способных повредить его: температура свыше 45°, повышенная влажность, длительное воздействие прямых солнечных лучей, воздействие непогоды, близость источников тепла.
Не допускать контакта столешницы (в любом варианте - из кожи или из мрамора) с водой и другими жидкостями даже на короткое время.
Категорически воспрещается подниматься ногами или садиться на столешницу консоли.
Не ставить на концы консоли тяжелые предметы, которые могут вызвать повреждения.

Содержимое упаковки
Упаковка содержит изделие и набор для пользователя «Kit Utente».

Инструкция по сборке
При сборке пользоваться разделом «Инструкции по сборке».
Обращаться к квалифицированным работникам и выполнять операции по сборке как минимум вдвоем.

Охрана окружающей среды
Утилизация изделия должна осуществляться в полном соответствии с действующими нормами утилизации отходов.

Предупреждения

Материалы, применяемые в производстве и обработке наших изделий, подбирались таким образом, чтобы не причинять вреда здоровью потребителя.

Дерево и кожа – это натуральные материалы, которые могут иметь различные цветовые оттенки и прожилки, благодаря которым каждое изделие является уникальным и единственным в своем экземпляре.

Такие отличия должны считаться особой характеристикой этих материалов.

В огнестойких вариантах материалы могут быть заменены другими с целью соблюдения соответствующих норм.

Данная карта изделия отвечает положениям Законодательного указа № 206 от 6 сентября 2005 года «Потребительский кодекс», а также Указу Министерства промышленности, торговли и ремесленного производства № 101 от 8 февраля 1997 года «Порядок исполнения».

製品仕様

材質

ベース：縁の断面が三角形のウェンゲーカラーまたはモカカラーに染色されたトネリコ心材を使用。
マットブラック塗装スチール製の天板アンカープレート。
ナチュラルブラス塗装ブラッシュスチール製のスペーサー（目に見える）。
床を保護するためのフェルトが付いています。
壁用固定プレート：マットブラック塗装スチール製。
プレートは奥行+/- 6 mmまで調節可能です。
より確実な安定性と安全性を保証するために壁に固定されることをお勧めします。
なめし皮製コンソールテーブル：樺積層板で上面はCuoio Saddle Extra、下面は同系色のPelle Frau® Color Systemでコーティングされています。
周縁にあしらわれた同色または反対色のステッチが、Poltrona Frauのロゴが焼印された皮張りの天板表面に高級感を与えています。
大理石のコンソールテーブル：以下のバージョンからお選び頂けます
-半光沢仕上げの「Calacatta Oro」大理石
-光沢仕上げの「Calacatta Oro」大理石
-光沢仕上げの「Emperador」大理石
半光沢仕上げの大理石の表面はより天然に近い外観を与える撥水溶液処理が施されています。
光沢仕上げでは表面の耐久性を高め、液体の吸収が防ぐために透明ポリエステル塗装が施されています。
大理石天板の下面は破損や衝突に対する耐久性を保証するためにハイテクネットで補強されています。
大理石の板を支えるアンダーテーブルは、マットブラックテクスチャー加工アンティスクラッチ塗装が施された中密度ウッドファイバー(MDF)です。

お手入れ方法

LEGNO
木材部
普段のお手入れには、湿らせたやわらかい布を使い、必要に応じて中性せっけん水を軽く含ませた布をご利用ください。
次に乾いたやわらかい布で水分を拭き取ってください。
本格的なお手入れには市販のクリーニング専用剤をご利用いただけますが、製品記載の注意事項をよくお読みの上、木材以外の部分にクリーニング剤が触れないよう十分ご注意ください。
お使いになる前に目立たない部分でお試しいただくことをお勧めします。
アルコールやその他の溶剤を決して使用しないで下さい。
研磨剤や腐食剤を決して使用しないで下さい。
木材が高温となる場所と接触しないよう、最低20から30cmの距離を保ってください。
直射日光が当たるところに置かないでください。
注意: 木材は材質上の特性と加工処理の関係上、汚れやシミを完全に除去できないこともあります。
時間の経過とともにやや変色することもありますが、これは素材本来の特質によるものです。

レザーCUOIO SADDLE EXTRA
Cuoio Saddle Extraは植物性タンニン、環境に優しい製品、アニリン染料だけを使用した完全ななめし製法で作られています。
なめし加工には植物性タンニンのほか、環境に優しい素材のみを採用。
染色にはアニリン使用。
レザー表面にはシミや汚れがつかないようにご注意ください。

万一汚してしまった場合は、すぐに湿らせたやわらかい布で汚れを除去してください。
次に乾いたやわらかい布で水分を拭き取ってください。
アルコールまたは溶剤のご使用は絶対におやめください。
エキストラサドルレザーは、材質の特性上、トラフ染色に使用された染料が自然に吸収されて変色することがありますが、これは、染色がトラフのみで行われており、レザー表面層に仕上げ剤や保護剤を一切使用せず「光に敏感な」ために生じる自然現象です。
直射日光にはさらさないようご注意ください。
レザー部分が熱源に触れないよう、少なくとも20~30センチ離してご使用ください。
注意: レザーは材質上の特性と加工処理の関係上、汚れやシミを完全に除去できないこともあります。
レザー表面には傷跡、しわ、銀面模様といった凸凹が存在することがありますが、これは、原料の皮革が本物である証です。

PELLE FRAU® COLOR SYSTEM レザー
革表面の取り扱いには配慮が必要です。
シミがつかぬよう気をつけ、液体などがこぼれた場合には、湿らせたやわらかい布ですぐにふき取ってください。
その後、乾いたやわらかい布で拭いてください。
日常の正しいお手入れには、「Leather Cleaner」ティッシュをご使用下さい。
さらに革をしっかりと保護するために、「Leather Protector」ティッシュのご使用をお勧めします。
カバーのお手入れに関しては、Poltrona Frauのショップや公式に当社の製品を取り扱っている販売店舗で購入できる「Elisir di Lunga Vita」キットを定期的に(年に2〜3度がめやす)お使いいただくのが理想的です。
ご注意: クリーナーやお手入れ用の製品は、外箱に記載された使い方を守り、正しくお使い下さい。

アルコールや溶剤などを絶対に使用しないで下さい。
革が高温となる場所と接触しないよう、最低20から30cmの距離を保ってください。
直射日光が当たるところに置かないでください。
ご注意: 革本来の特質と特殊加工のため、シミが完全に取り除けない場合があります。

大理石
注意: 大理石はデリケートですので、染みが付いた場合には上述の方法ですぐに取り除くことが大切です。
大理石には染み防止処理が施されていますが、完全な保護は保証出来ません。
目の粗い布は大理石の表面を傷つける可能性がありますので、使用しないで下さい。
大理石部分の普段のお手入れ、埃や乾いた汚れの除去には、ぬるま湯で濡らして硬く絞った柔らかい布をお使い下さい。
それから乾いた柔らかい布で水分を拭き取ってください。
脂っこい汚れや油脂には水と中性洗剤を含ませたスポンジで表面を拭いた後で、上述のお手入れを行って下さい。
大理石部分のより念入りなお手入れには、市販の専用クリーナーをメーカーの指示に従って使用し、 クリーナーがレザー部分に付かないように細心の注意を払って下さい。
溶液やアルコール、目の粗い布は大理石の表面を傷つける可能性がありますので、使用しないで下さい。

マットナチュラルブラス仕上げのパーツ
クローム仕上げ部の普段のお手入れには、湿らせたやわらかい布を使用してください。
次に、乾いた柔らかい布で水分を拭き取ってください。
アルコールまたは溶剤のご使用は絶対におやめください。
研磨剤は絶対にお使いにならないでください。

金属部および塗装部
金属部および塗装部の普段のお手入れには、湿らせたやわらかい布を使い、必要に応じて中性せっけん水を軽く含ませるようにします。次に乾いたやわらかい布で水分を拭き取ってください。
ひどい汚れには、一般市場で入手できる専用の洗剤を、製造者の指示に従い、その他の素材部分の表面に触れないようよく注意して使用できます。
使用前に、目立たない部位で洗剤の使用を試してみることが推奨されています。
アルコールやその他の溶剤を決して使用しないで下さい。
研磨剤や腐食剤を決して使用しないで下さい。

バージョンの種類
コンソール「Fidelio」には天板がCuoio Saddle Extraのバージョンと大理石 (Calacatta OroまたはEmperador)のタイプがあります。

お取り扱い上の注意
この製品は、通常の使用条件の下で使うために設計されています。使い方を誤ると危険を招くことがあります。
トップには鋭利なもの、なざらざらしたもの、重いものを置かないでください。損傷の原因になることがあります。
本製品は軽い物を置くためのコンソールテーブルとして、ご家庭で使用するために設計されています。
誤った使用や製品に適さない使用は避けてください。製品の安全は正しい使用を前提としています。
製品とその部品を改造、または変更しないでください。
『お取り扱い上の注意』及び『お手入れの際の注意』で指示されている以外の作業やメンテナンスは行わないで下さい。
技術的作業、または修理の場合には専門家が行わなければなりません。
製品が床に安定して置かれていることを確認してください。
製品を損傷する可能性のある環境条件または物質に晒さないでください。例：気温45度以上、極端に高い湿度、長期間の直射日光、悪天候に晒す、熱源の傍、水や他の水分等の直撃、水しぶきの傍等。
短い時間であってもトップ（なめし皮と大理石のいずれのバージョンでも）を水やその他の液体で濡らさないようにしてください。
絶対にコンソールテーブルトップに足で乗ったり、座ったりしないでください。
コンソールテーブルの端に重い物を置かないでください。コンソールテーブルの損傷を招くことがあります。

梱包内容
梱包内には製品とユーザーキットが含まれています。

組み立て方
組立の際は、必ず「組立の際の注意」をお読みください。
組立作業は、必ず専門的知識や技術を有する職員が2名以上で行うようにしてください。

環境への配慮
不要になった家具を一般ごみとして廃棄せず、該当する廃棄条例の規定に従ってください。

ご注意
本品の製造および加工に使われている素材は、消費者の健康を害することのないよう、細心の注意をもって選び抜かれたものです。
木材は、天然素材なので色彩や木目の違いがあり、よって各製品はオリジナルなテイストを持ち、他の製品と異なります。
これらの違いは、上記の素材の特徴とします。
耐火仕様の場合、関連の規定に適合するよう素材を交換することも可能です。
本製品仕様書は、イタリア共和国2005年9月6日政令第206 号「消費

者保護法」に関する規定および1997年2月8日商工省令第101号「施行規則案」に準拠して作成されています。

Istruzioni di montaggio
Assembly instructions
Instructions de montage
Montageanleitung
Instrucciones de montaje
Инструкции по сборке мебели
組み立て説明書

FIDELIO CONSOLLE

Top Cuoio

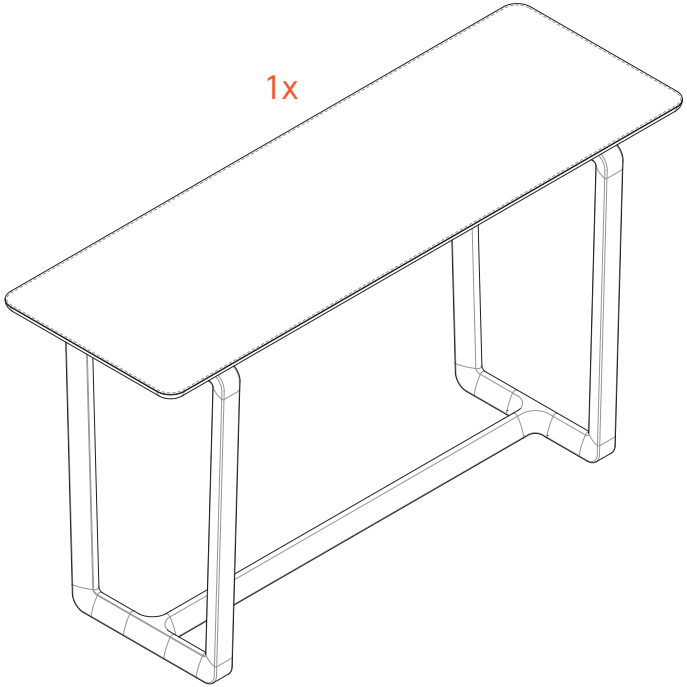

1x
Ch4

1

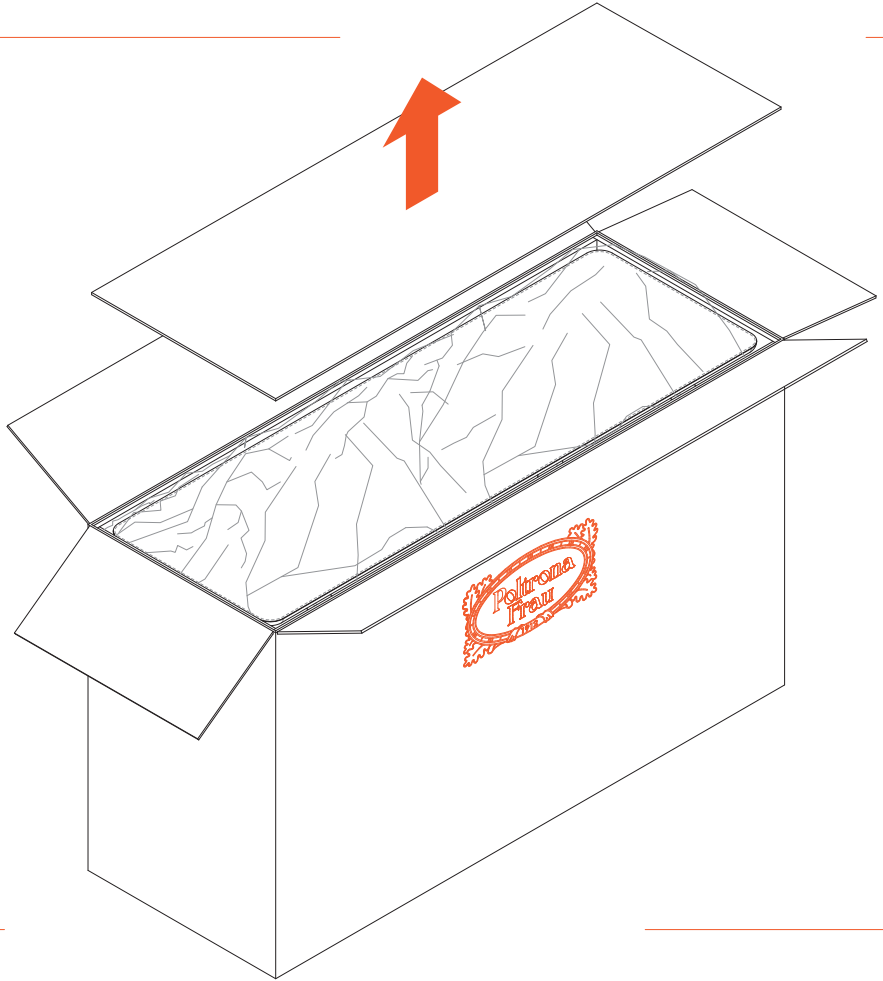

AVVERTENZA

Se la consolle si ribalta può causare lesioni da compressione serie o fatali.
Per prevenire il rischio che il mobile si ribalti, quest'ultimo deve essere fissato permanentemente alla parete con degli accessori di fissaggio.
Viti e tasselli per il fissaggio alla parete non sono inclusi perché pareti di materiali diversi richiedono tipi diversi di accessori di fissaggio.
Usare sistemi di fissaggio adatti alle pareti della casa.
Per maggiori dettagli, rivolgersi a un rivenditore specializzato.

WARNING

If the console table topples over it could cause serious or fatal injury.
To prevent the item of furniture from toppling over it must be mounted permanently on the wall using fastening accessories.
Wall-mounting screws and plugs are not included because walls of different materials require different types of fastening accessories.
Use suitable fastening systems for the walls of your house.
For more details contact a specialist retailer.

AVERTISSEMENT

Si la console se renverse, cela peut provoquer des blessures par compression graves ou mortelles.
Pour éviter que le meuble ne se renverse, il faut le fixer au mur de façon permanente avec des accessoires de fixation.
Les vis et les chevilles pour fixer le meuble au mur ne sont pas fournies, car les accessoires de fixation varient selon les différents matériaux des murs.
Utiliser des systèmes de fixation adaptés aux murs de la maison.
Pour plus de détails, veuillez contacter un revendeur spécialisé.

WARHINWEIS

Wenn die Konsole umkippt, kann sie ernsthafte oder todbringende Verletzungen durch Quetschungen auslösen.
Um dem Risiko vorzubeugen, dass das Möbelstück umkippt, muss es mit Befestigungszubehör fest an der Wand montiert werden.
Die Schrauben und Dübel zur Wandbefestigung sind nicht inbegriffen, da Wände aus unterschiedlichen Materialien unterschiedliches Befestigungszubehör erfordern.
Für die Wände Ihres Heims geeignete Befestigungssysteme verwenden.
Für nähere Details wenden Sie sich bitte an einen Fachhändler.

ADVERTENCIA

Si la consola vuelca puede causar lesiones de carácter grave o incluso mortales.
Para prevenir el riesgo de que el mueble vuelque, este debe fijarse permanentemente a la pared mediante los accesorios de fijación.
Los tornillos y los tacos de fijación a la pared no se incluyen porque cada pared requiere un tipo de accesorio de fijación diverso.
Utilizar sistemas de fijación adecuados a las paredes de la casa.
Para información más detallada, remitirse a un revendedor especializado.

ПРЕДУПРЕЖДЕНИЕ

При опрокидывании консоль может нанести серьезные и даже смертельные травмы в результате придавливания.
Для предупреждения опрокидывания изделия его необходимо надежно прикрепить к стене при помощи крепежа.
Винты и дюбеля для крепления к стене не входят в комплект поставки, так как для различных материалов стен требуется различный крепеж.
Использовать системы крепления, соответствующие стенам помещения.
За более подробной информацией обращайтесь к дилеру.

注意

コンソールテーブルが倒れると、深刻な、あるいは致命的な圧迫損傷を招くことがあります。
家具が倒れるリスクを避けるために、コンソールテーブルは固定具を使って永久的に壁に
固定しなければなりません。
壁の材質によって異なる固定具
を必要としますので、壁に固定するためのネジとジベルは製品に含まれていません。
ご自宅の壁に適した固定具を使用して下さい。
詳細は専門の販売業者にお問い合わせ下さい。

2

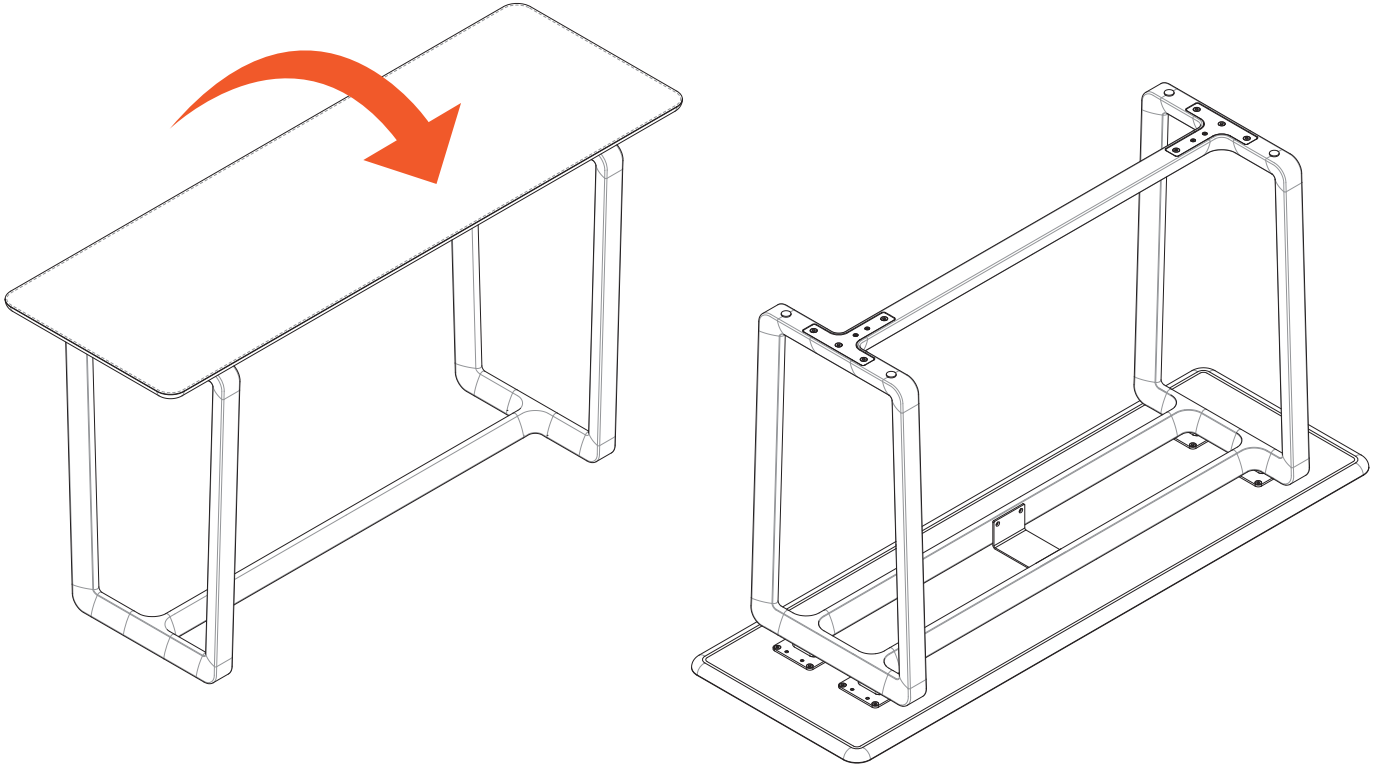

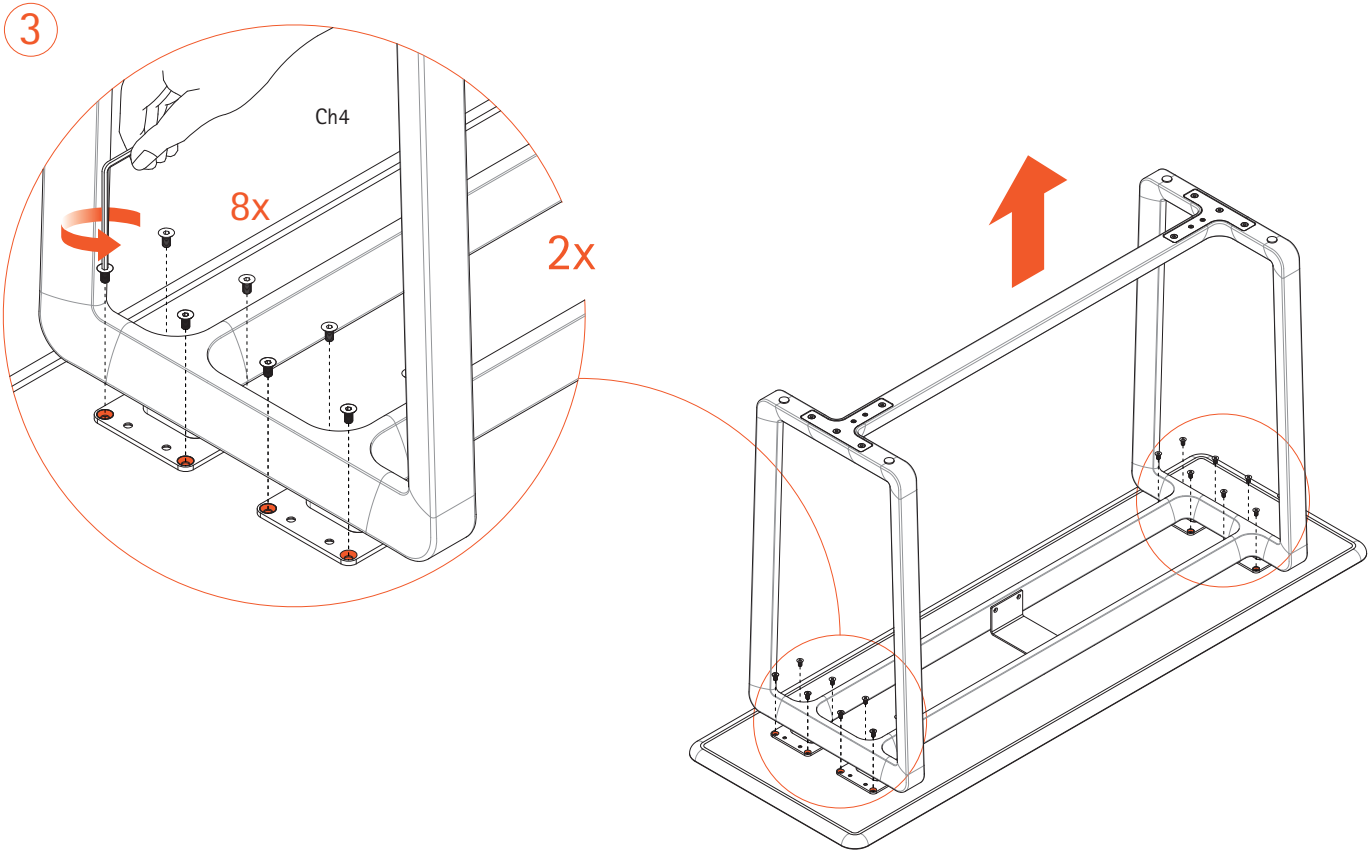
3
Ch4
8x
2x

4

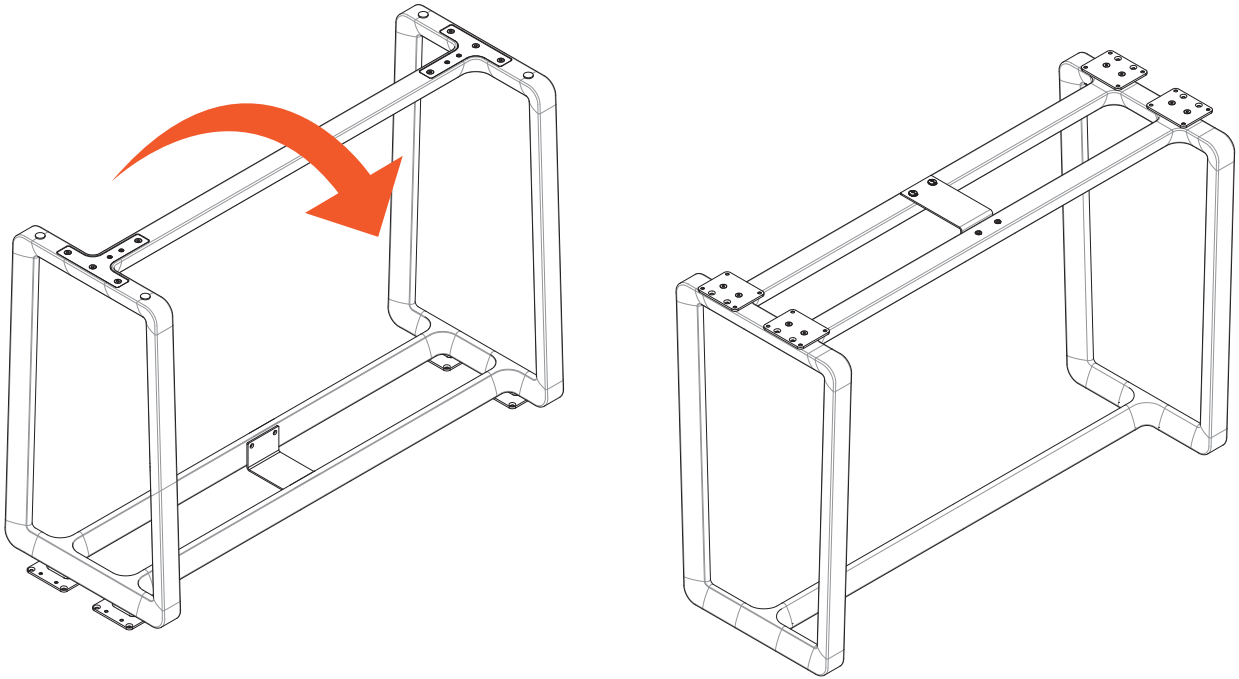

5

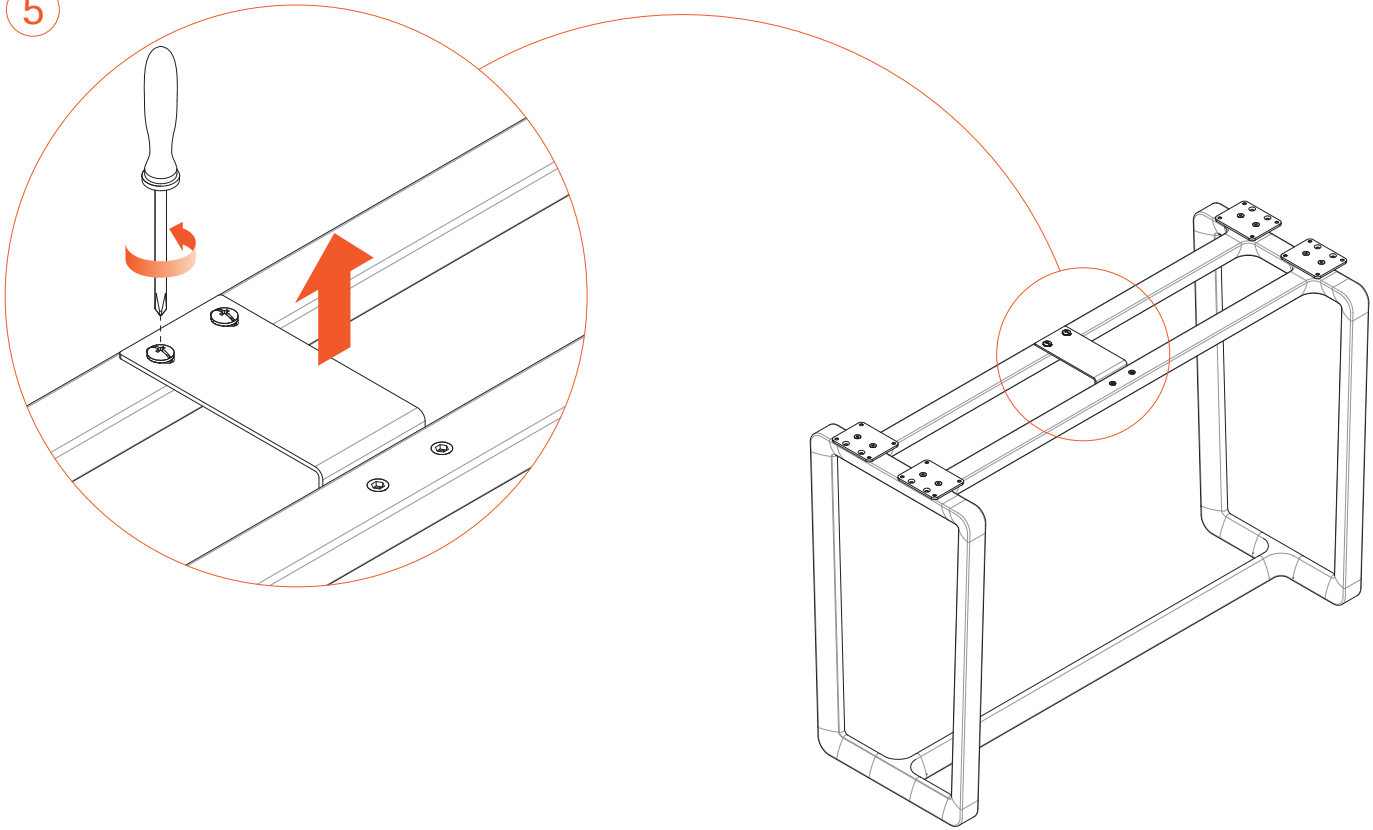

6

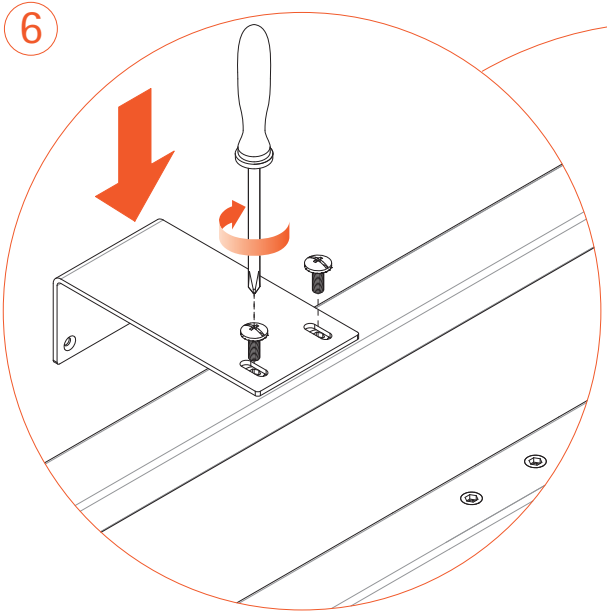

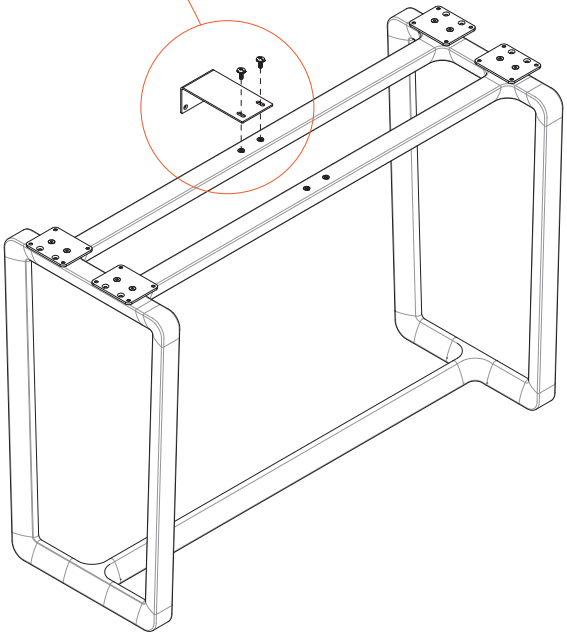

AVVITARE MA NON SERRARE

PARTIALLY TIGHTEN.

VISSER MAIS SANS SERRER.

EINSCHRAUBEN, ABER NICHT FESTZIEHEN.

ATORNILLAR PERO NO APRETAR AL MÁXIMO LOS TORNILLOS.

ЗАВИНТИТЬ, НЕ ЗАТЯГИВАЯ.

ネジは完全に絞めないでください。

7

Distanza dalla parete tra i 12 cm e i 12,5 cm
Distance from the wall between 12 cm and 12.5 cm
Distance du mur de 12 cm à 12,5 cm
Abstand von der Wand zwischen 12 cm und 12,5 cm
Distancia de la pared entre 12 cm y 12,5 cm
Расстояние от стены 12 - 12,5 см
壁からの距離12 cmから12.5 cm

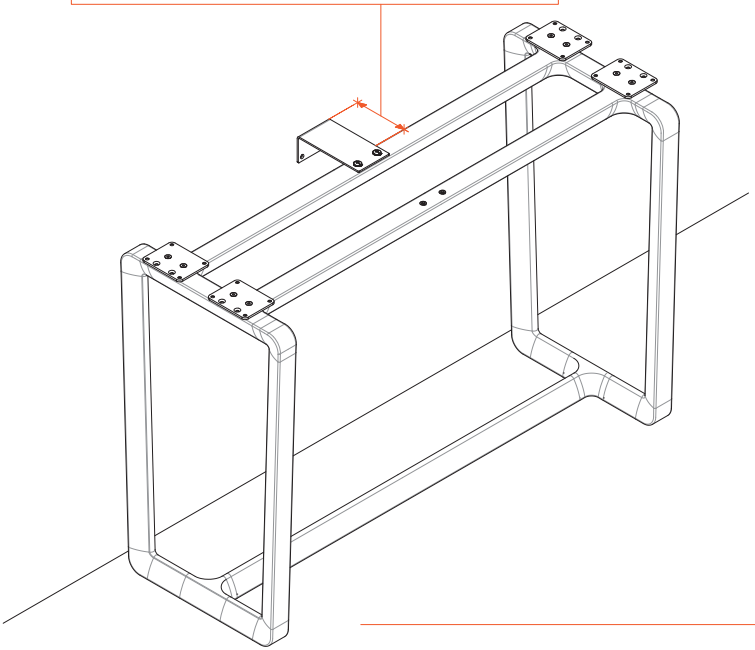

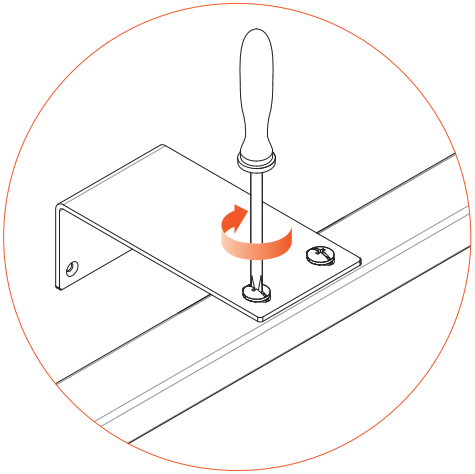

SERRARE LE VITI DOPO AVERE DEFINITO LA POSIZIONE
TIGHTEN THE SCREWS AFTER DEFINING THEIR POSITION
SERRER LES VIS APRÈS AVOIR DÉFINI LA POSITION
NACH FESTLEGUNG DER POSITION DIE SCHRAUBEN ANZIEHEN
APRETAR LOS TORNILLOS TRAS HABER DEFINIDO LA POSICIÓN
ЗАТЯНУТЬ ВИНТЫ ПОСЛЕ ОПРЕДЕЛЕНИЯ ПОЛОЖЕНИЯ
位置を決めてからネジを締めて下さい

8

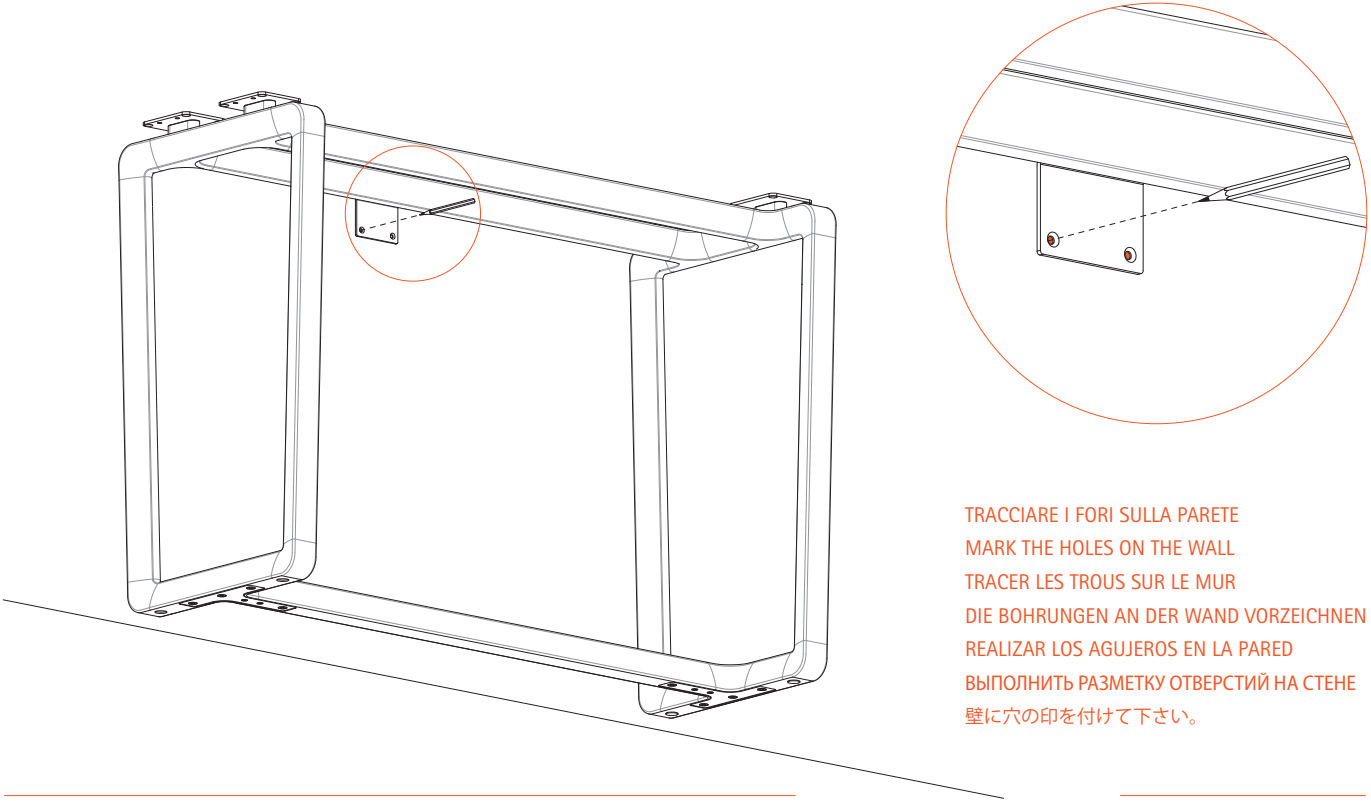

TRACCIARE I FORI SULLA PARETE
MARK THE HOLES ON THE WALL
TRACER LES TROUS SUR LE MUR
DIE BOHRUNGEN AN DER WAND VORZEICHNEN
REALIZAR LOS AGUJEROS EN LA PARED
ВЫПОЛНИТЬ РАЗМЕТКУ ОТВЕРСТИЙ НА СТЕНЕ
壁に穴の印を付けて下さい。

9

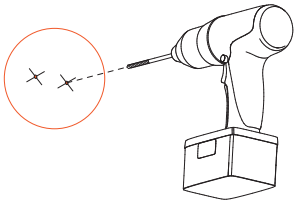

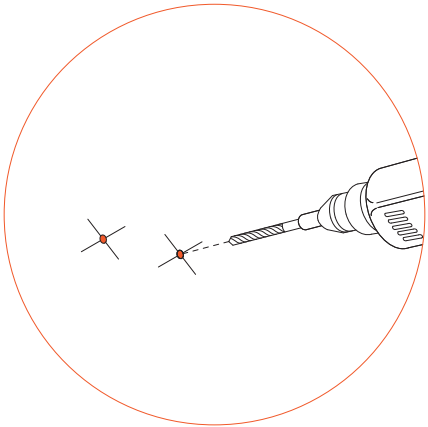

ATTENZIONE:
MANTENERE LA QUOTA DI ALTEZZA TRACCIATA DURANTE LA FORATURA DELLA PARETE.

WARNING:
USE THE MARKS MADE ON THE WALL AS YOUR GUIDE WHEN DRILLING THE HOLES.

ATTENTION:
MAINTENIR LA HAUTEUR TRACÉE LORS DU PERÇAGE DU MUR.

ACHTUNG:
DIE VORGEZEICHNETE HÖHENANGABE WÄHREND DER BOHRUNG DER WAND BEIBEHALTEN.

ATENCIÓN:
MANTENER LA ALTURA SEÑALADA DURANTE EL PERFORADO DE LA PARED.

ВНИМАНИЕ:
ПРИ ВЫПОЛНЕНИИ ОТВЕРСТИЙ В СТЕНЕ СОБЛЮДАТЬ ВЫПОЛНЕННУЮ РАЗМЕТКУ ПО ВЫСОТЕ.

注意：
壁に穴を開けている間、記された高さを維持して下さい。

10

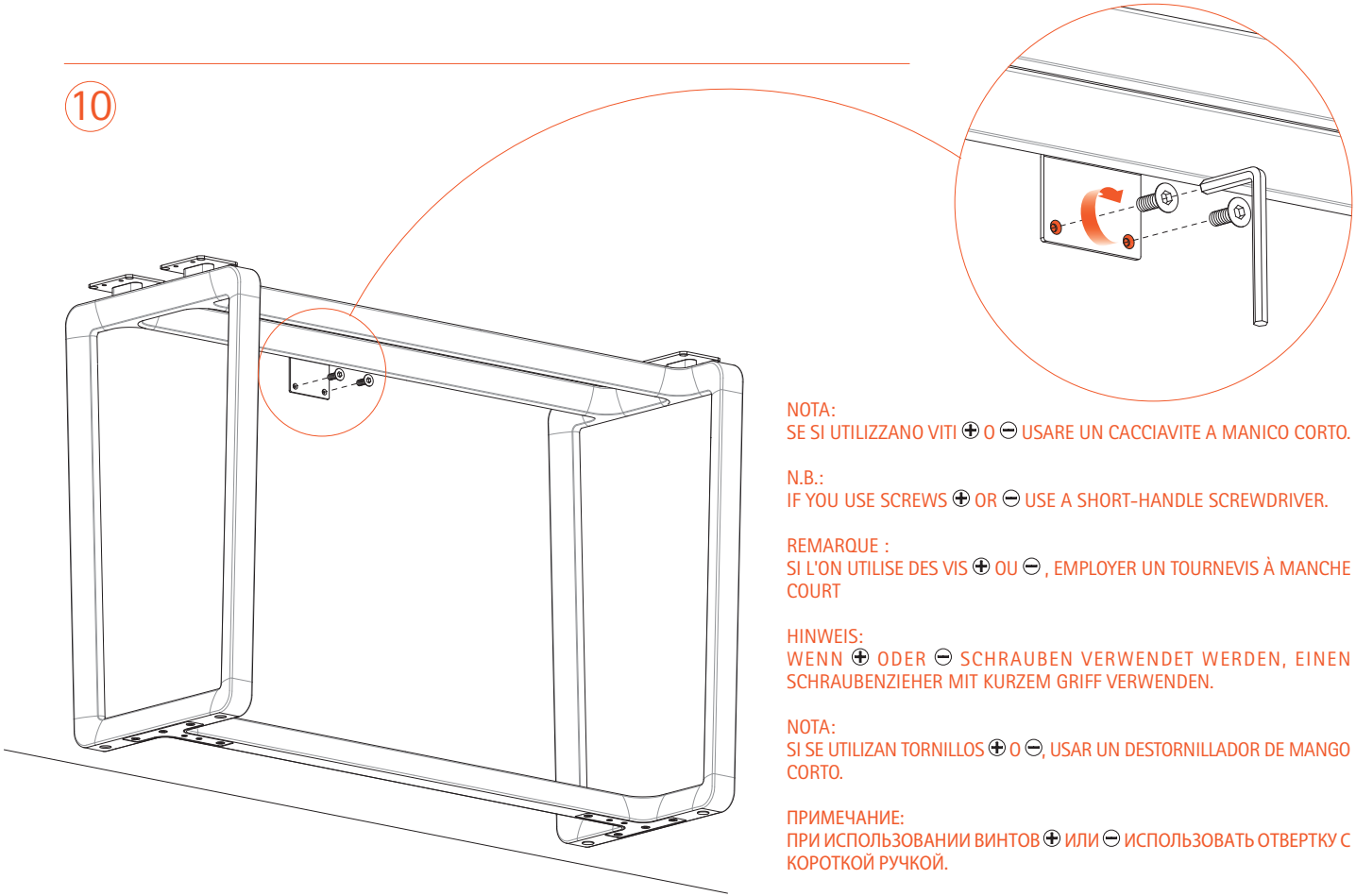

NOTA:
SE SI UTILIZZANO VITI ⊕ O ⊖ USARE UN CACCIAVITE A MANICO CORTO.

N.B.:
IF YOU USE SCREWS ⊕ OR ⊖ USE A SHORT-HANDLE SCREWDRIVER.

REMARQUE :
SI L'ON UTILISE DES VIS ⊕ OU ⊖ , EMPLOYER UN TOURNEVIS À MANCHE COURT

HINWEIS:
WENN ⊕ ODER ⊖ SCHRAUBEN VERWENDET WERDEN, EINEN SCHRAUBENZIEHER MIT KURZEM GRIFF VERWENDEN.

NOTA:
SI SE UTILIZAN TORNILLOS ⊕ O ⊖, USAR UN DESTORNILLADOR DE MANGO CORTO.

ПРИМЕЧАНИЕ:
ПРИ ИСПОЛЬЗОВАНИИ ВИНТОВ ⊕ ИЛИ ⊖ ИСПОЛЬЗОВАТЬ ОТВЕРТКУ С КОРОТКОЙ РУЧКОЙ.

注：
⊕あるいは⊖ネジを使用する場合には、柄の短いドライバーを使って下さい。

11

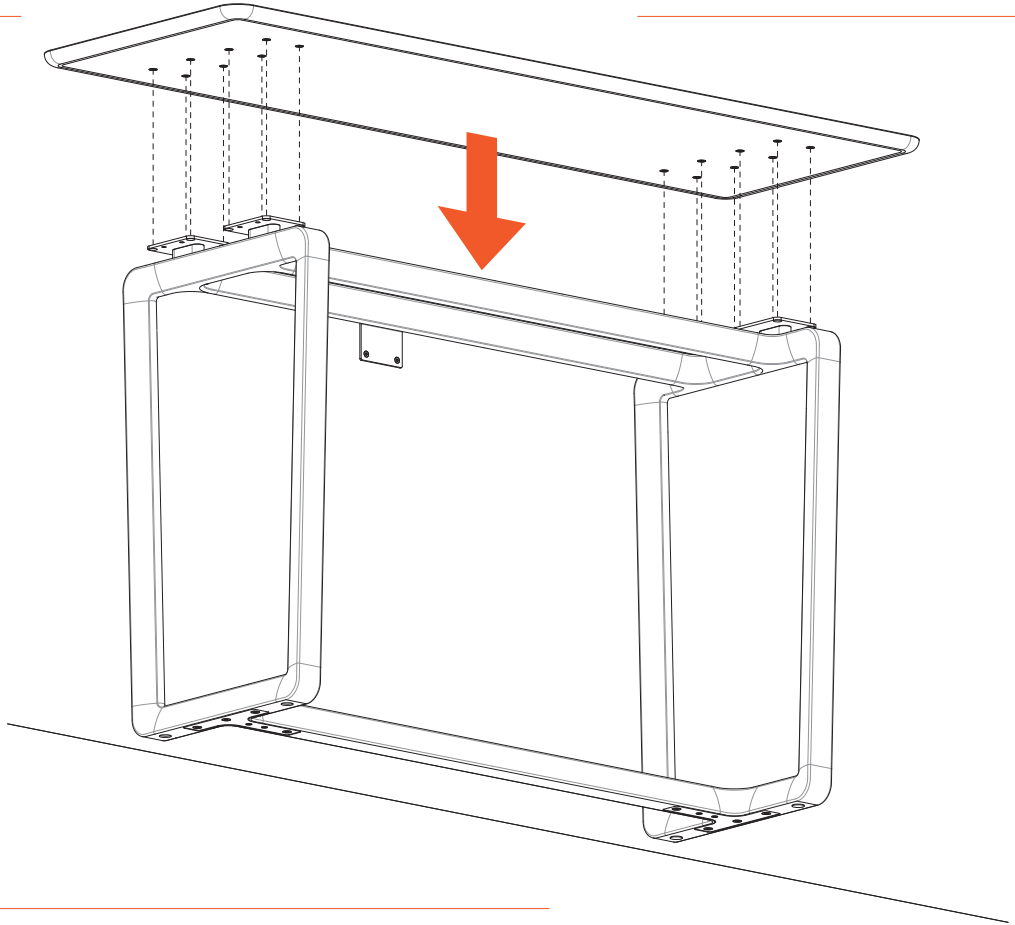

12

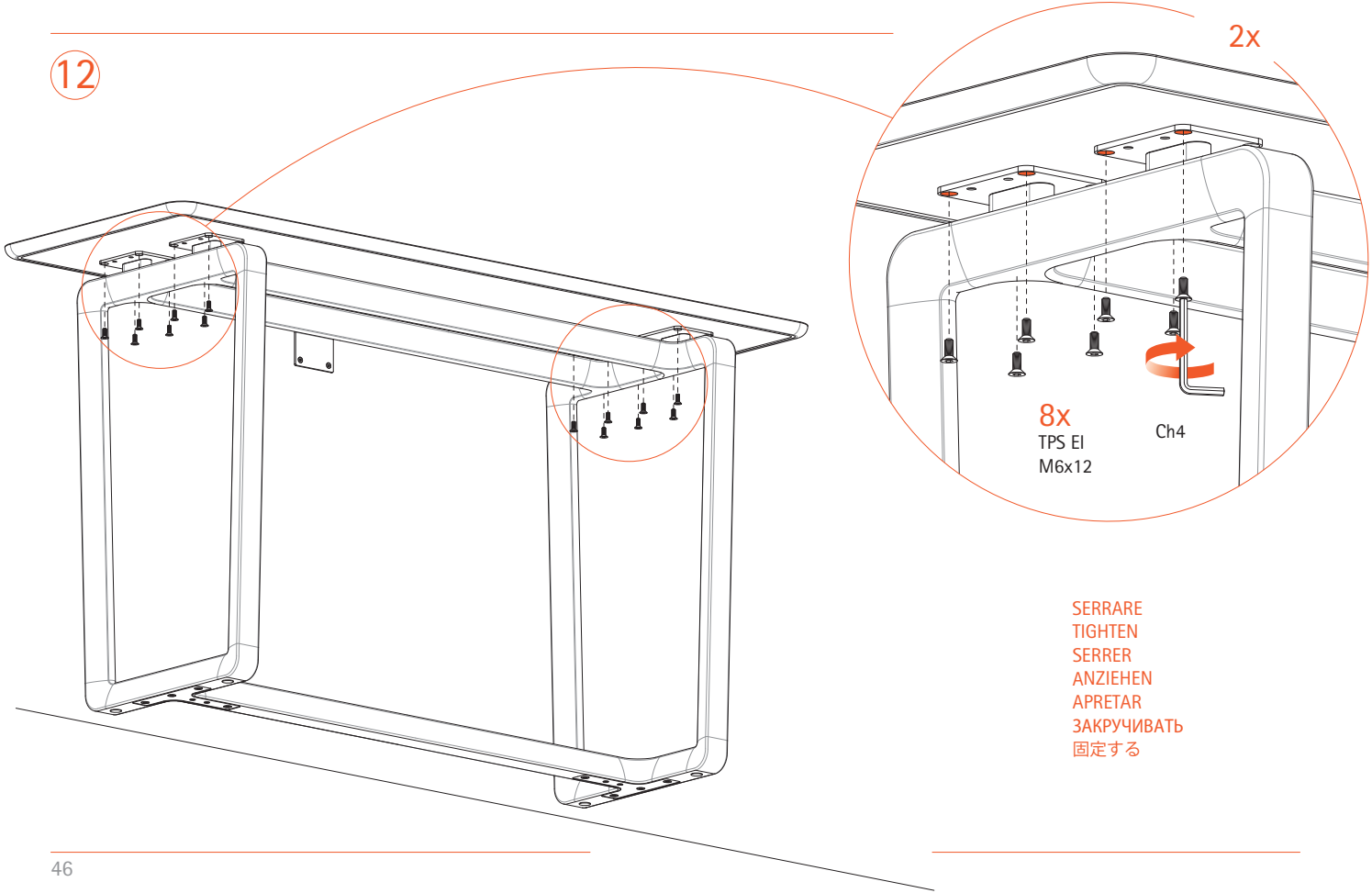

SERRARE
TIGHTEN
SERRER
ANZIEHEN
APRETAR
ЗАКРУЧИВАТЬ
固定する

13

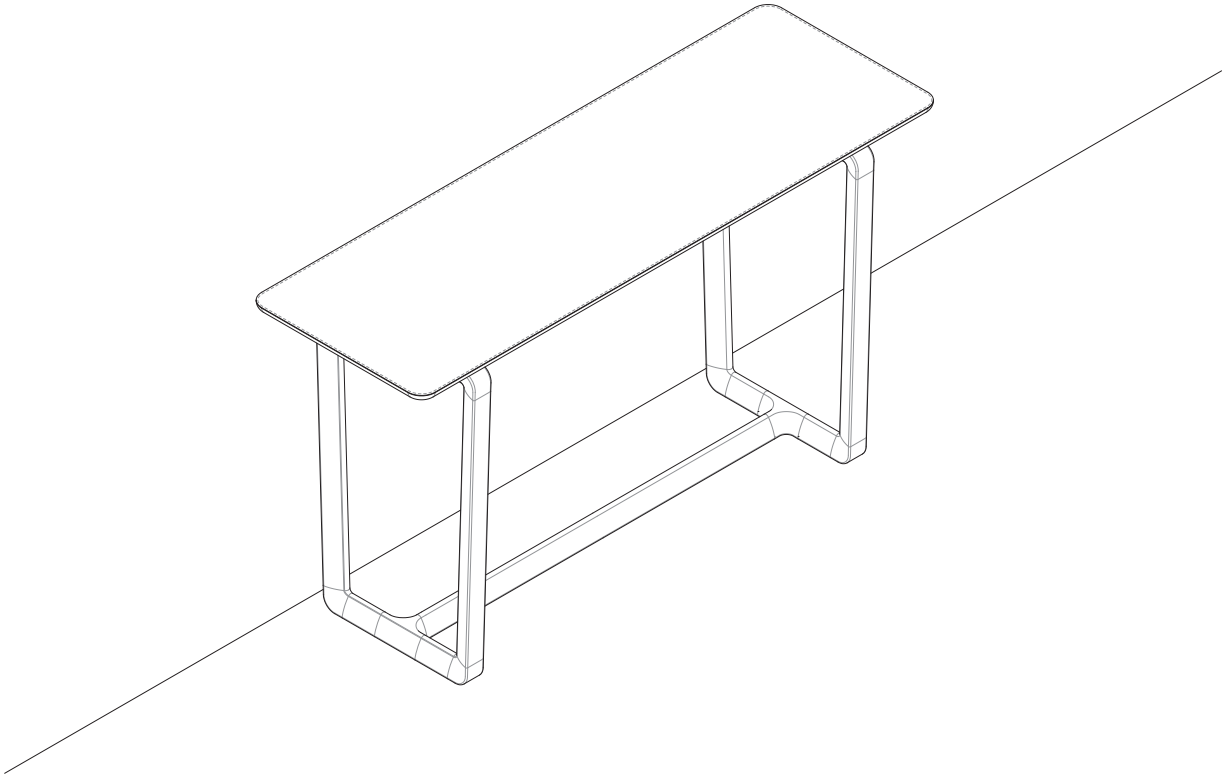

FIDELIO CONSOLLE

Top Marmo

16 x
TPS EI
M6x12

1x
Ch4

1x

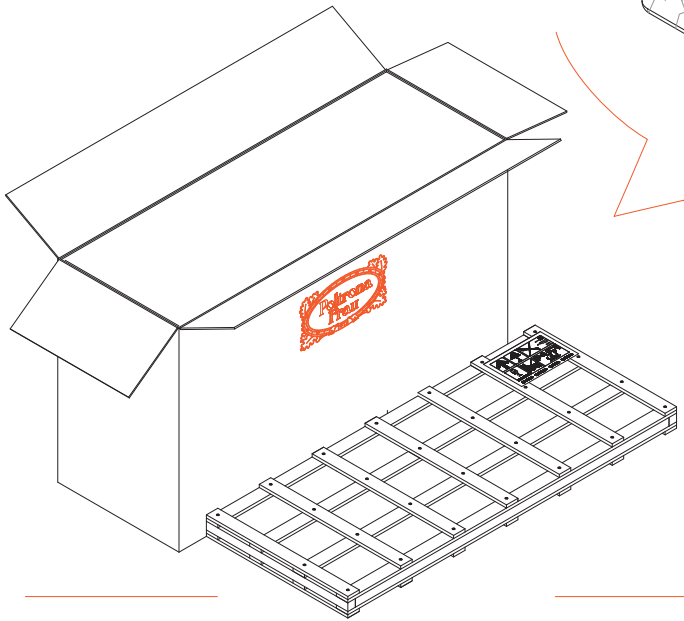

1x

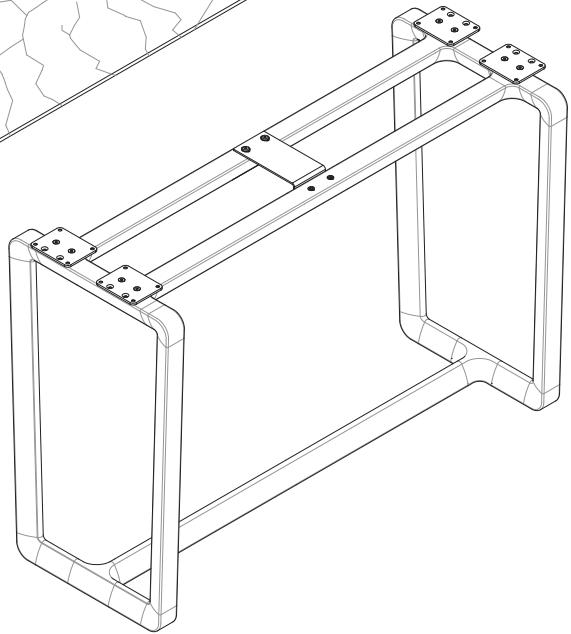

1

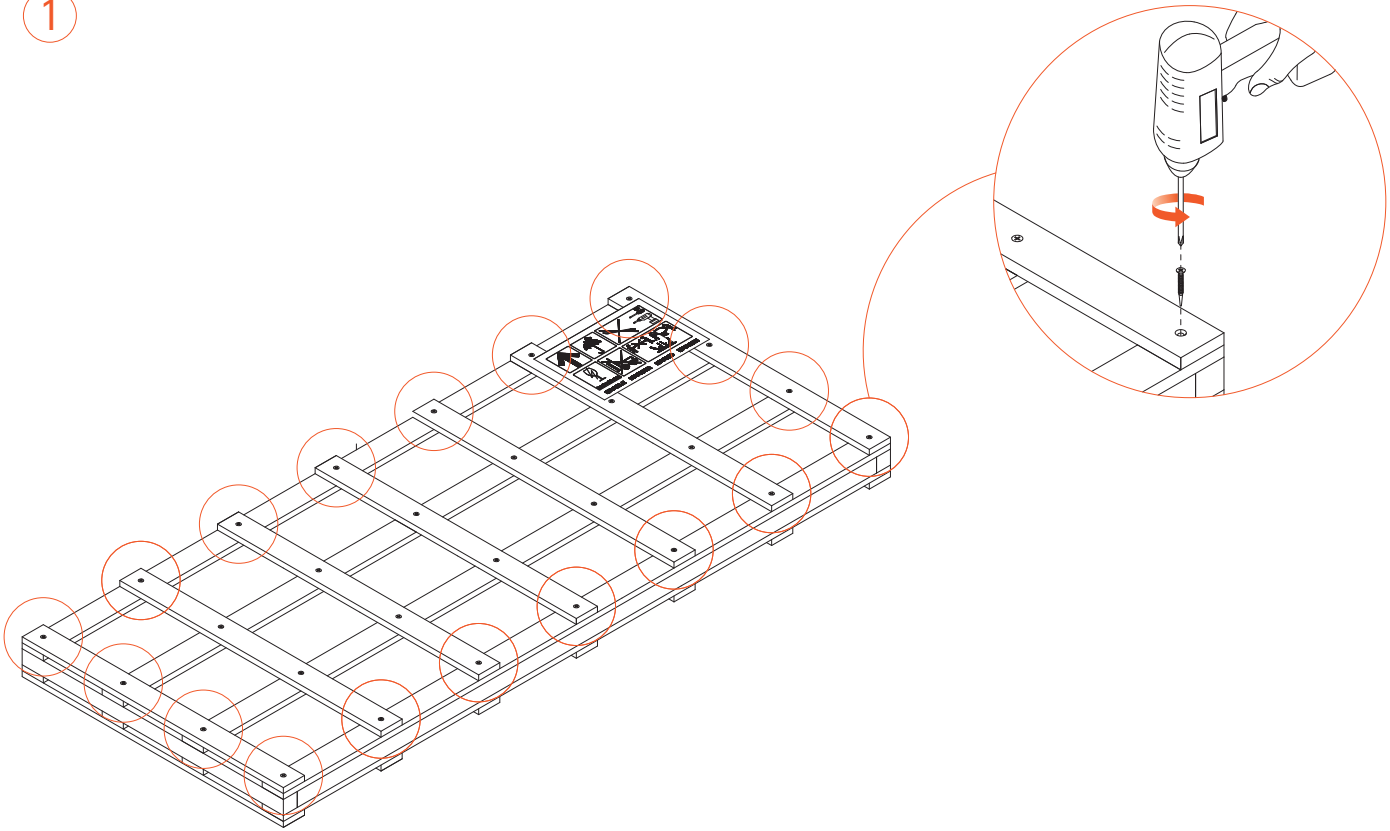

2

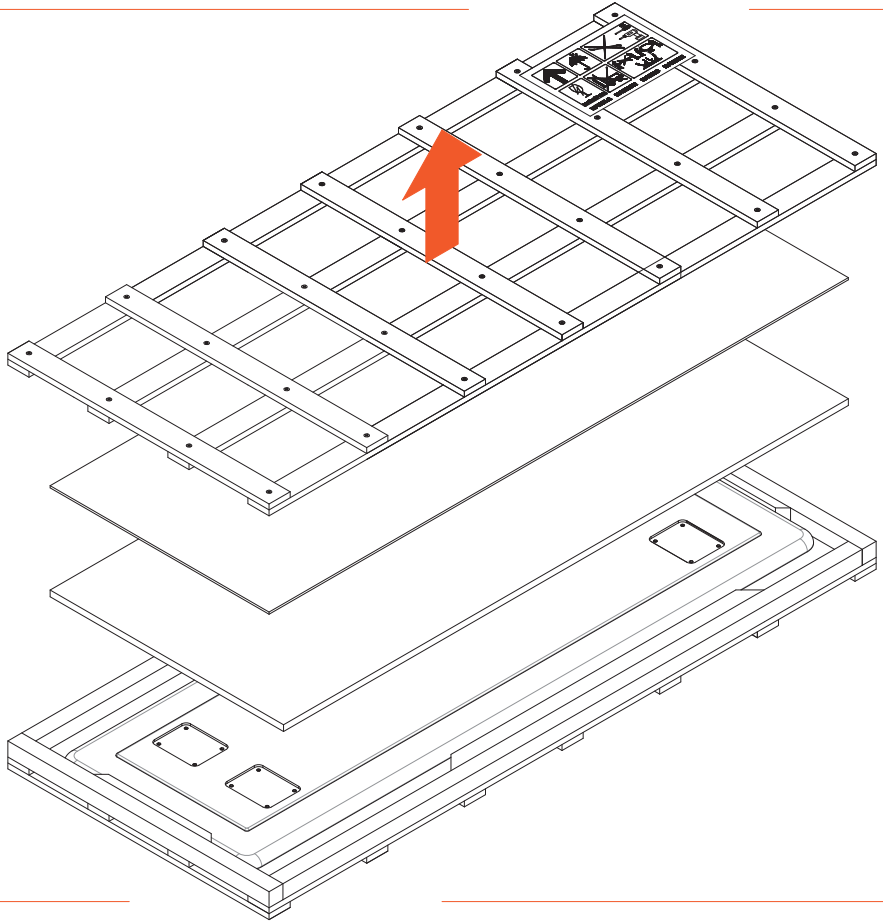

3

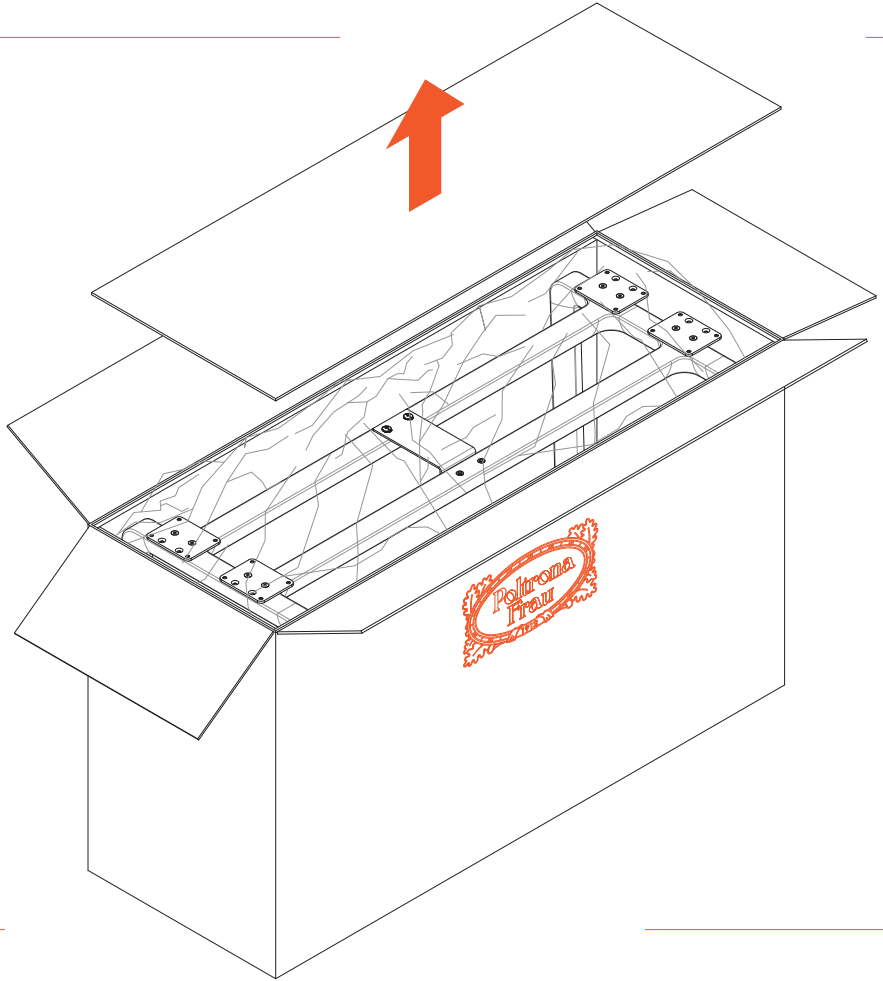

AVVERTENZA

Se la consolle si ribalta può causare lesioni da compressione serie o fatali.
Per prevenire il rischio che il mobile si ribalti, quest'ultimo deve essere fissato permanentemente alla parete con degli accessori di fissaggio.
Viti e tasselli per il fissaggio alla parete non sono inclusi perché pareti di materiali diversi richiedono tipi diversi di accessori di fissaggio.
Usare sistemi di fissaggio adatti alle pareti della casa.
Per maggiori dettagli, rivolgersi a un rivenditore specializzato.

WARNING

If the console table topples over it could cause serious or fatal injury.
To prevent the item of furniture from toppling over it must be mounted permanently on the wall using fastening accessories.
Wall-mounting screws and plugs are not included because walls of different materials require different types of fastening accessories.
Use suitable fastening systems for the walls of your house.
For more details contact a specialist retailer.

AVERTISSEMENT

Si la console se renverse, cela peut provoquer des blessures par compression graves ou mortelles.
Pour éviter que le meuble ne se renverse, il faut le fixer au mur de façon permanente avec des accessoires de fixation.
Les vis et les chevilles pour fixer le meuble au mur ne sont pas fournies, car les accessoires de fixation varient selon les différents matériaux des murs.
Utiliser des systèmes de fixation adaptés aux murs de la maison.
Pour plus de détails, veuillez contacter un revendeur spécialisé.

WARHINWEIS

Wenn die Konsole umkippt, kann sie ernsthafte oder todbringende Verletzungen durch Quetschungen auslösen.
Um dem Risiko vorzubeugen, dass das Möbelstück umkippt, muss es mit Befestigungszubehör fest an der Wand montiert werden.
Die Schrauben und Dübel zur Wandbefestigung sind nicht inbegriffen, da Wände aus unterschiedlichen Materialien unterschiedliches Befestigungszubehör erfordern.
Für die Wände Ihres Heims geeignete Befestigungssysteme verwenden.
Für nähere Details wenden Sie sich bitte an einen Fachhändler.

ADVERTENCIA

Si la consola vuelca puede causar lesiones de carácter grave o incluso mortales.
Para prevenir el riesgo de que el mueble vuelque, este debe fijarse permanentemente a la pared mediante los accesorios de fijación.
Los tornillos y los tacos de fijación a la pared no se incluyen porque cada pared requiere un tipo de accesorio de fijación diverso.
Utilizar sistemas de fijación adecuados a las paredes de la casa.
Para información más detallada, remitirse a un revendedor especializado.

ПРЕДУПРЕЖДЕНИЕ

При опрокидывании консоль может нанести серьезные и даже смертельные травмы в результате придавливания.
Для предупреждения опрокидывания изделия его необходимо надежно прикрепить к стене при помощи крепежа.
Винты и дюбеля для крепления к стене не входят в комплект поставки, так как для различных материалов стен требуется различный крепеж.
Использовать системы крепления, соответствующие стенам помещения.
За более подробной информацией обращайтесь к дилеру.

注意

コンソールテーブルが倒れると、深刻な、あるいは致命的な圧迫損傷を招くことがあります。
家具が倒れるリスクを避けるために、コンソールテーブルは固定具を使って永久的に壁に
固定しなければなりません。
壁の材質によって異なる固定具
を必要としますので、壁に固定するためのネジとジベルは製品に含まれていません。
ご自宅の壁に適した固定具を使用して下さい。
詳細は専門の販売業者にお問い合わせ下さい。

4

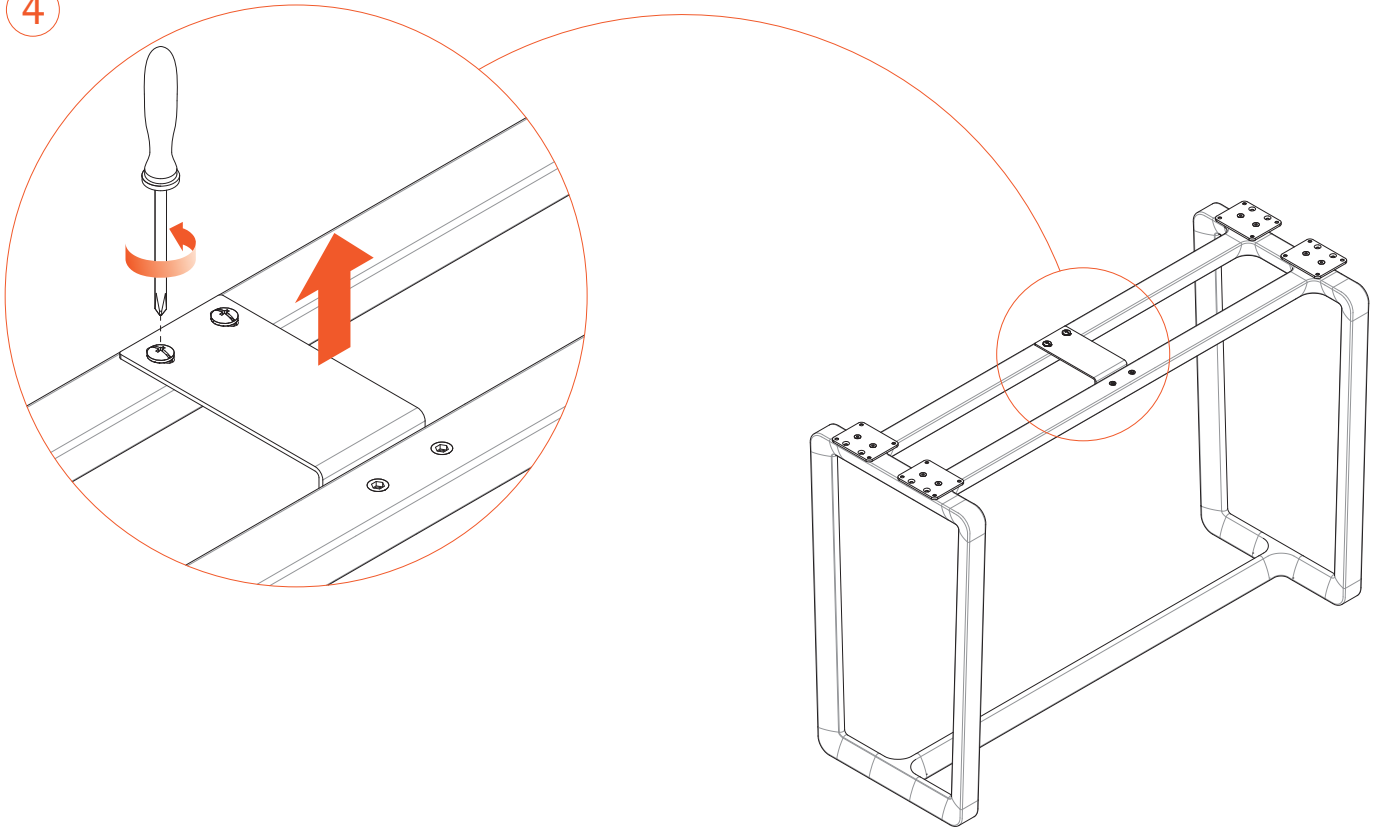

5

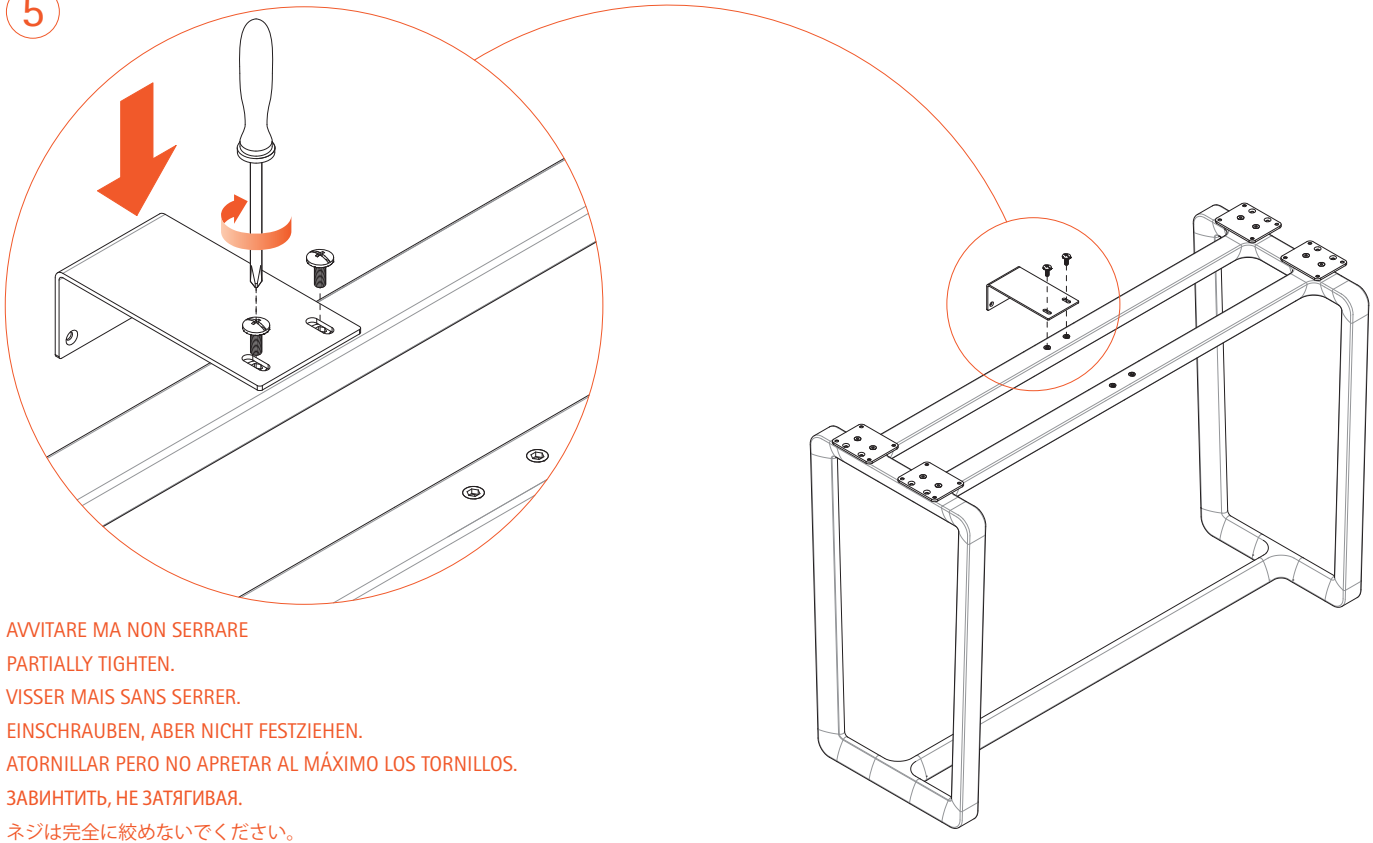

AVVITARE MA NON SERRARE

PARTIALLY TIGHTEN.

VISSER MAIS SANS SERRER.

EINSCHRAUBEN, ABER NICHT FESTZIEHEN.

ATORNILLAR PERO NO APRETAR AL MÁXIMO LOS TORNILLOS.

ЗАВИНТИТЬ, НЕ ЗАТЯГИВАЯ.

ネジは完全に絞めないでください。

6

Distanza dalla parete tra i 12 cm e i 12,5 cm
Distance from the wall between 12 cm and 12.5 cm
Distance du mur de 12 cm à 12,5 cm
Abstand von der Wand zwischen 12 cm und 12,5 cm
Distancia de la pared entre 12 cm y 12,5 cm
Расстояние от стены 12 - 12,5 см
壁からの距離12 cmから12.5 cm

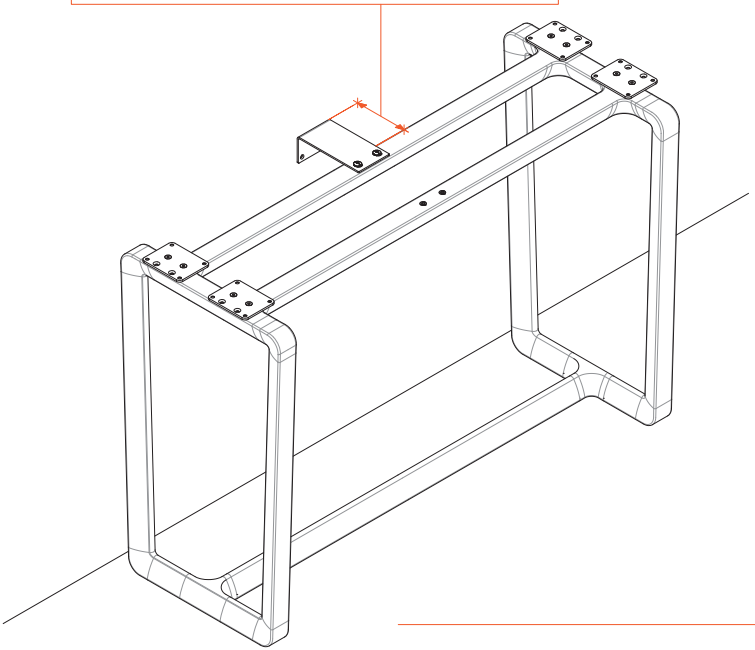

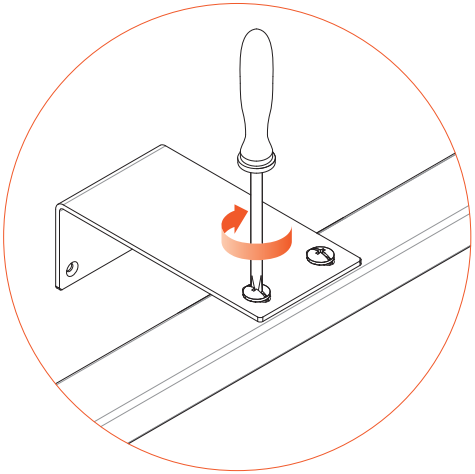

SERRARE LE VITI DOPO AVERE DEFINITO LA POSIZIONE
TIGHTEN THE SCREWS AFTER DEFINING THEIR POSITION
SERRER LES VIS APRÈS AVOIR DÉFINI LA POSITION
NACH FESTLEGUNG DER POSITION DIE SCHRAUBEN ANZIEHEN
APRETAR LOS TORNILLOS TRAS HABER DEFINIDO LA POSICIÓN
ЗАТЯНУТЬ ВИНТЫ ПОСЛЕ ОПРЕДЕЛЕНИЯ ПОЛОЖЕНИЯ
位置を決めてからネジを締めて下さい

7

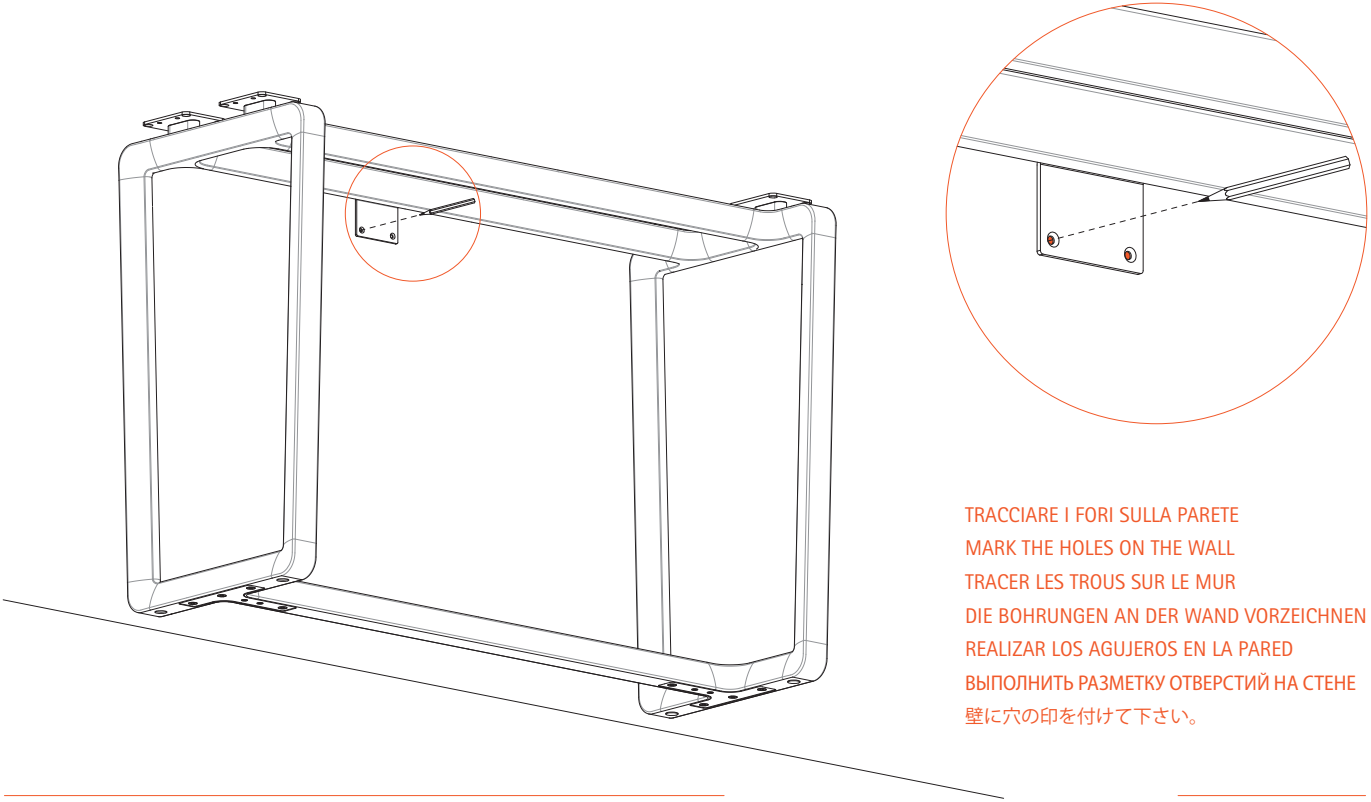

TRACCIARE I FORI SULLA PARETE
MARK THE HOLES ON THE WALL
TRACER LES TROUS SUR LE MUR
DIE BOHRUNGEN AN DER WAND VORZEICHNEN
REALIZAR LOS AGUJEROS EN LA PARED
ВЫПОЛНИТЬ РАЗМЕТКУ ОТВЕРСТИЙ НА СТЕНЕ
壁に穴の印を付けて下さい。

8

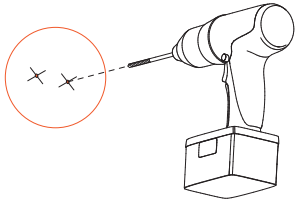

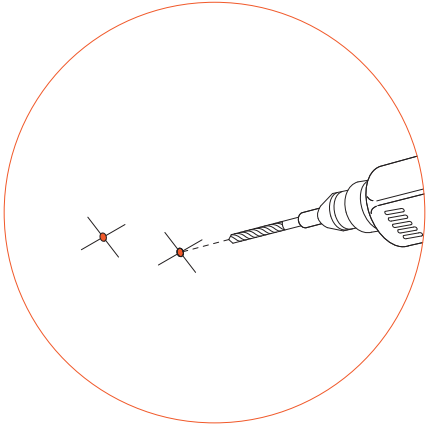

ATTENZIONE:
MANTENERE LA QUOTA DI ALTEZZA TRACCIATA DURANTE LA FORATURA DELLA PARETE.

WARNING:
USE THE MARKS MADE ON THE WALL AS YOUR GUIDE WHEN DRILLING THE HOLES.

ATTENTION:
MAINTENIR LA HAUTEUR TRACÉE LORS DU PERÇAGE DU MUR.

ACHTUNG:
DIE VORGEZEICHNETE HÖHENANGABE WÄHREND DER BOHRUNG DER WAND BEIBEHALTEN.

ATENCIÓN:
MANTENER LA ALTURA SEÑALADA DURANTE EL PERFORADO DE LA PARED.

ВНИМАНИЕ:
ПРИ ВЫПОЛНЕНИИ ОТВЕРСТИЙ В СТЕНЕ СОБЛЮДАТЬ ВЫПОЛНЕННУЮ РАЗМЕТКУ ПО ВЫСОТЕ.

注意：
壁に穴を開けている間、記された高さを維持して下さい。

9

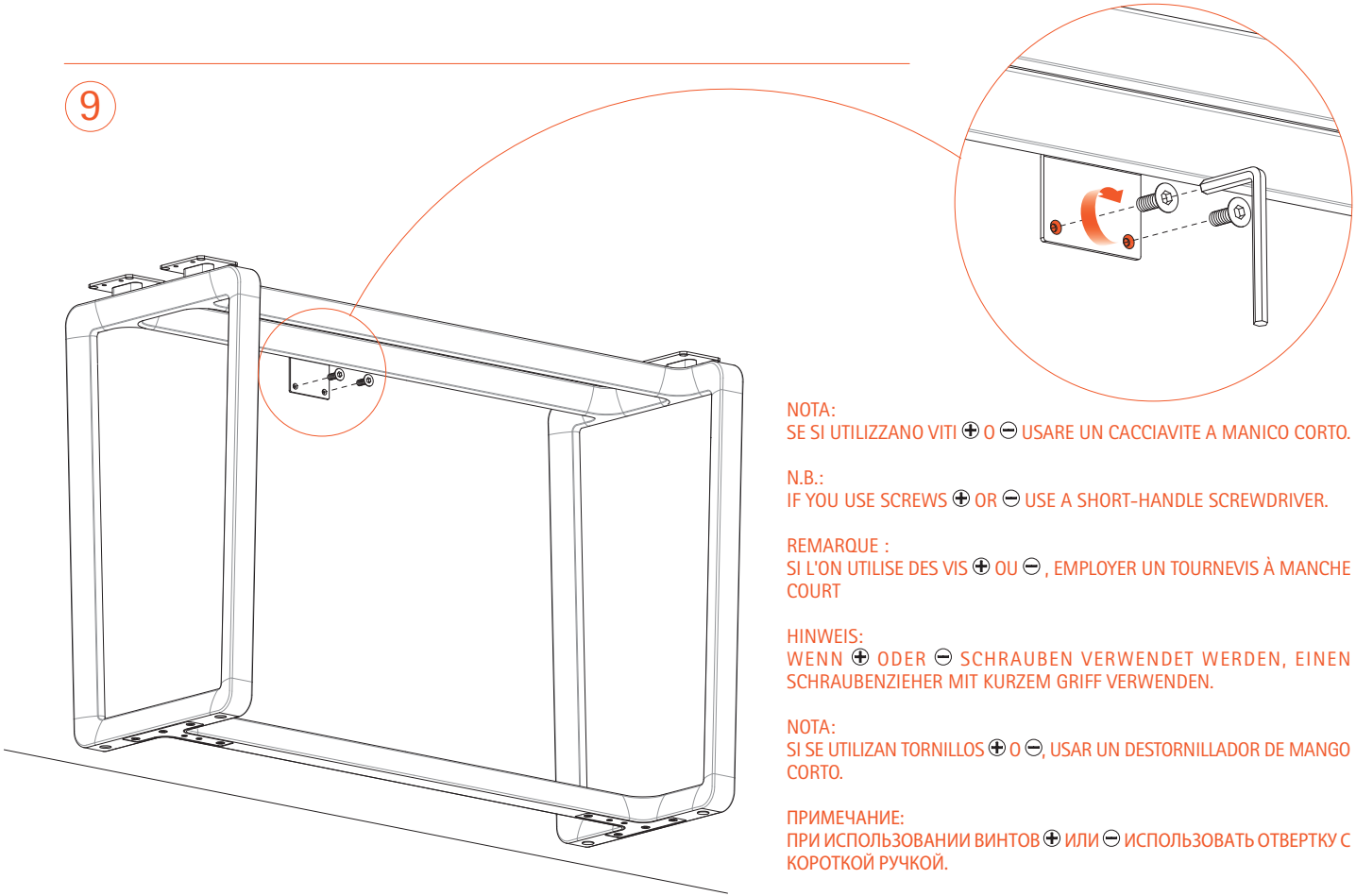

NOTA:
SE SI UTILIZZANO VITI ⊕ O ⊖ USARE UN CACCIAVITE A MANICO CORTO.

N.B.:
IF YOU USE SCREWS ⊕ OR ⊖ USE A SHORT-HANDLE SCREWDRIVER.

REMARQUE :
SI L'ON UTILISE DES VIS ⊕ OU ⊖ , EMPLOYER UN TOURNEVIS À MANCHE COURT

HINWEIS:
WENN ⊕ ODER ⊖ SCHRAUBEN VERWENDET WERDEN, EINEN SCHRAUBENZIEHER MIT KURZEM GRIFF VERWENDEN.

NOTA:
SI SE UTILIZAN TORNILLOS ⊕ O ⊖, USAR UN DESTORNILLADOR DE MANGO CORTO.

ПРИМЕЧАНИЕ:
ПРИ ИСПОЛЬЗОВАНИИ ВИНТОВ ⊕ ИЛИ ⊖ ИСПОЛЬЗОВАТЬ ОТВЕРТКУ С КОРОТКОЙ РУЧКОЙ.

注：
⊕あるいは⊖ネジを使用する場合には、柄の短いドライバーを使って下さい。

10

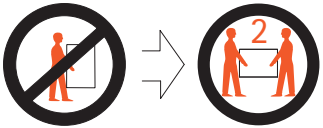

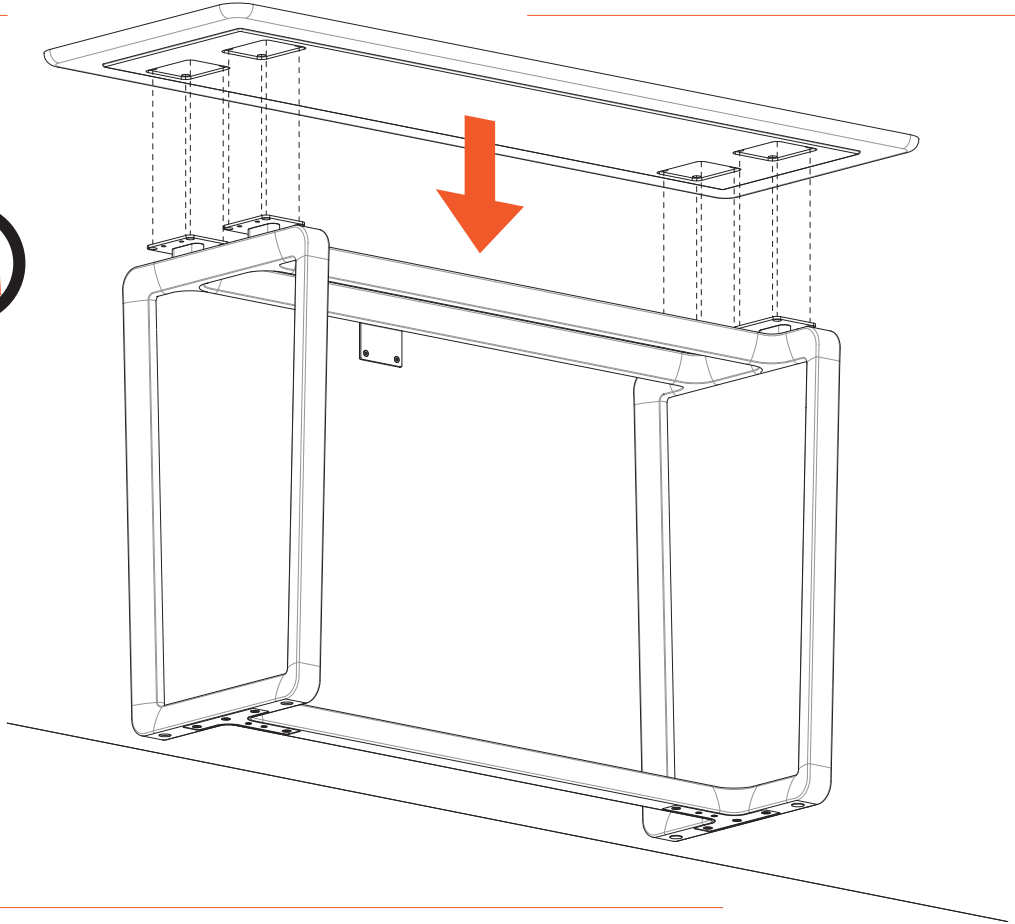

11

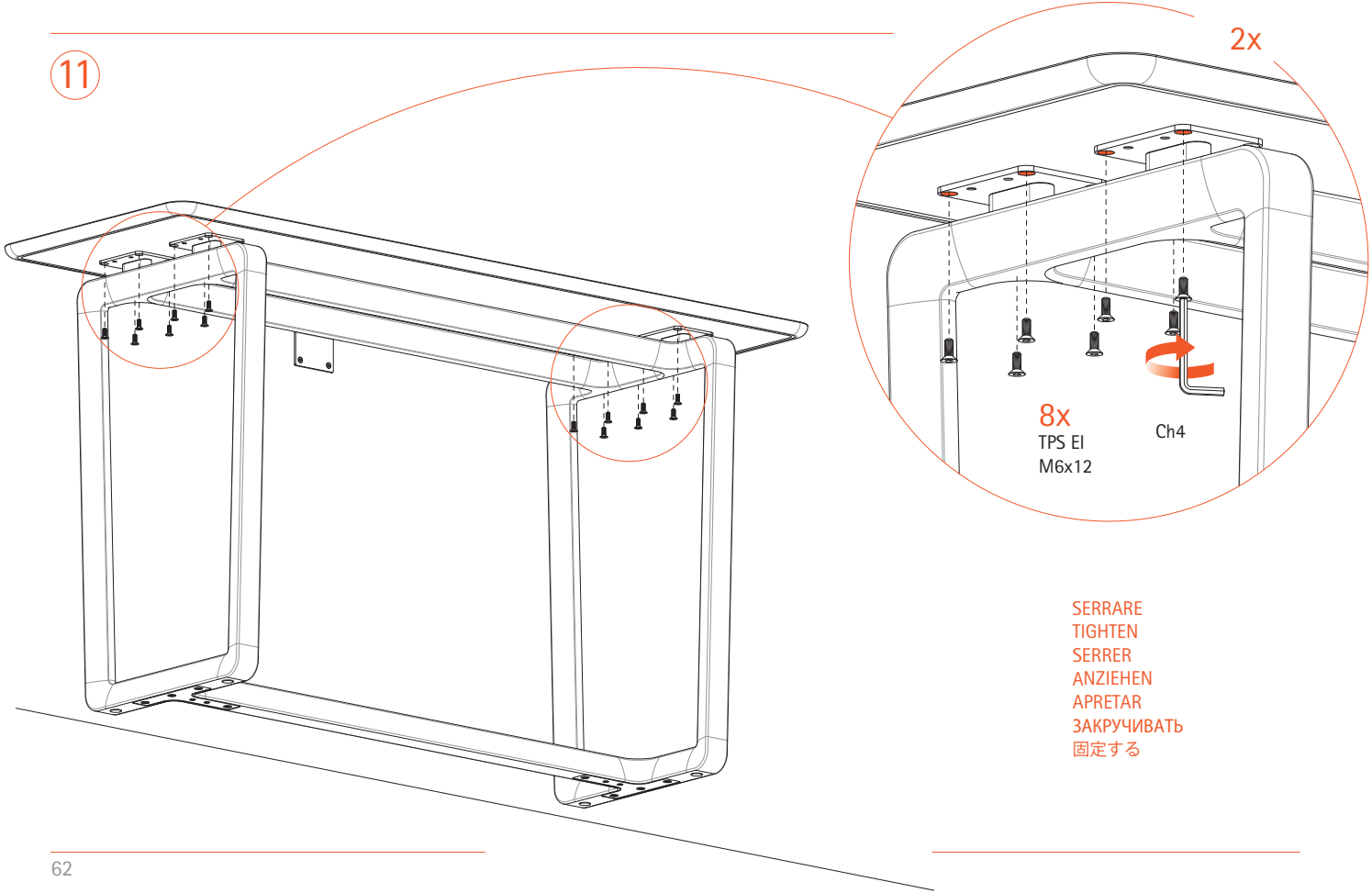

SERRARE
TIGHTEN
SERRER
ANZIEHEN
APRETAR
ЗАКРУЧИВАТЬ
固定する

12

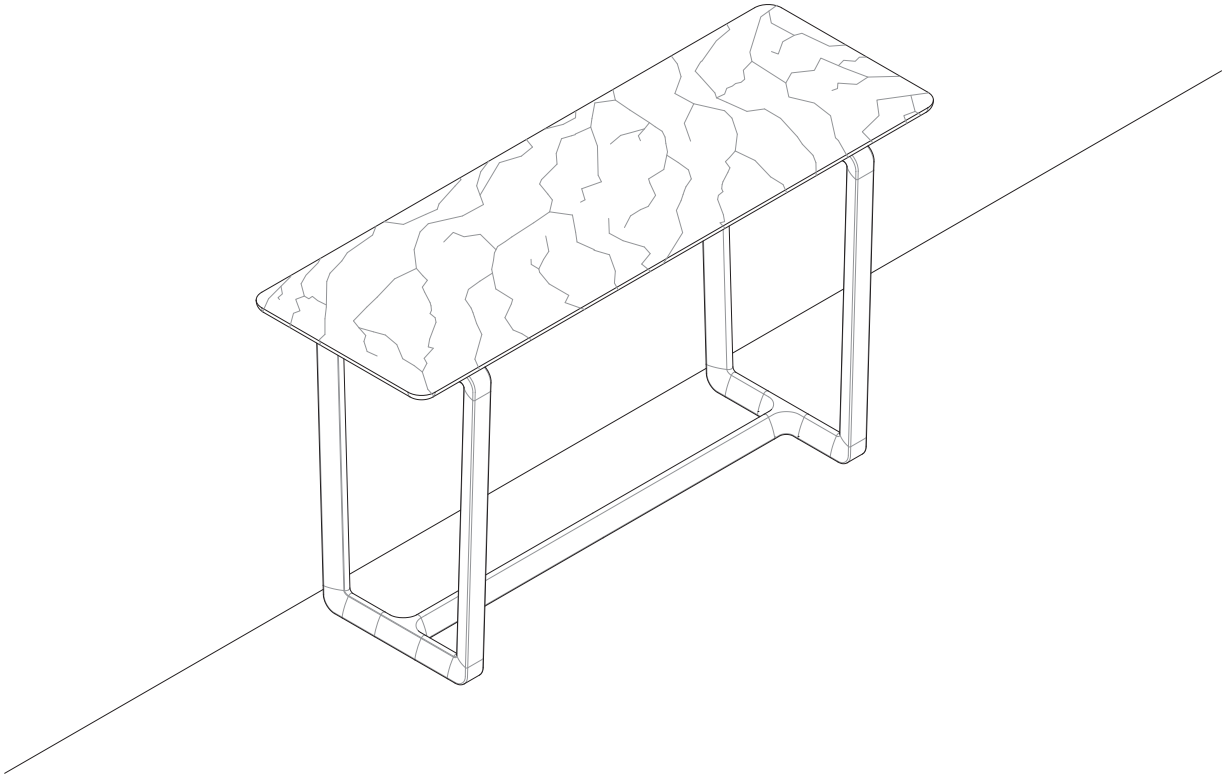

Fidelio Consolle

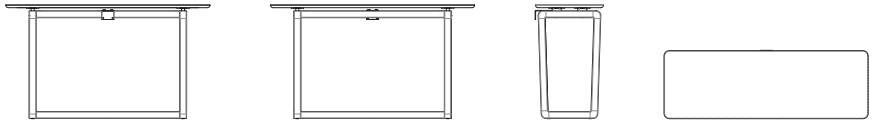

Piano in Cuoio Saddle Extra
Saddle Extra top upholstery.

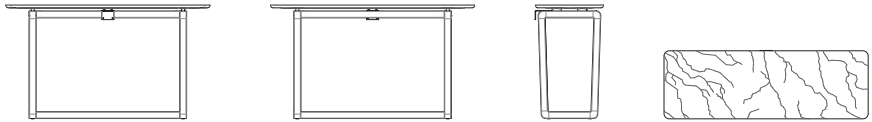

Piano in marmo
Marble top

141054

© Poltrona Frau 2019. Poltrona Frau reserves the right to modify the products and the components in this technical sheet, without any prior notice.

Company with certified Quality Management System in accordance with ISO 9001, certified Environmental Management System in accordance with ISO 14001 and certified Occupational Health and Safety Management System in accordance with BS OHSAS 18001.

Poltrona Frau S.p.A. Via Sandro Pertini 22 62029 Tolentino MC Italy Tel. +39 0733 909.1 Fax +39 0733 971600 www.poltronafrau.com

Company subject to management and co-ordination of Haworth Italy Holding S.r.l.